NEUE PRODUKTE

# BOKI industries

## ONFLOOR – KONVEKTOREN
## FLAT – WANDKONVEKTOREN
## ASPEN – DESIGNKÖRPER

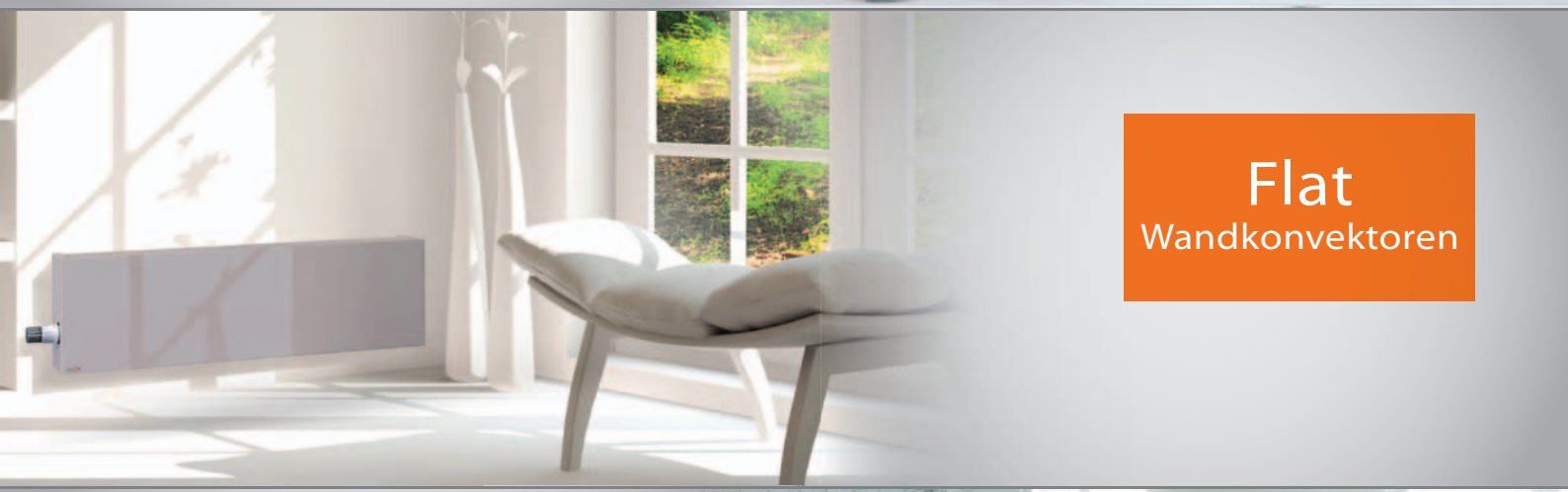


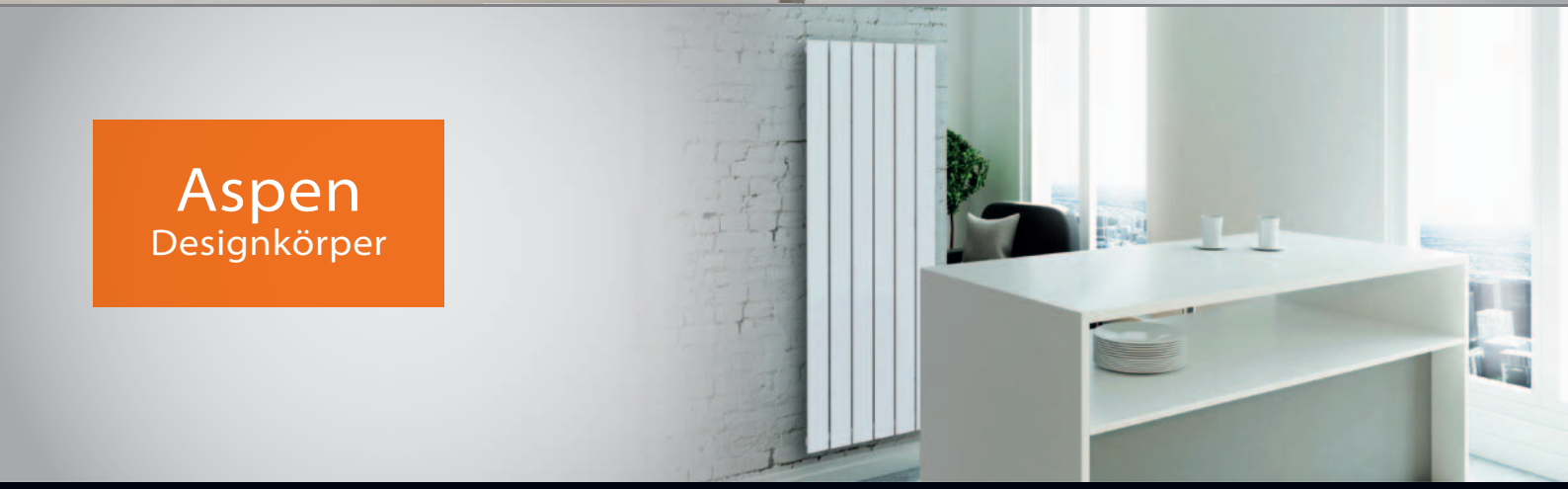


www.bokiheating.com

# Produktübersicht

## Wandkonvektoren Flat

Seite 4

| WKE WBE | | Breite | | | |
|---|---|---|---|---|---|
| | | 08 | 13 | 18 | 23 |
| Höhe | 14<br>24<br>28<br>35<br>50<br>65 | 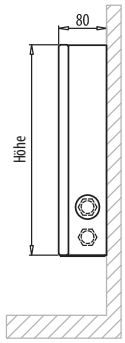 | 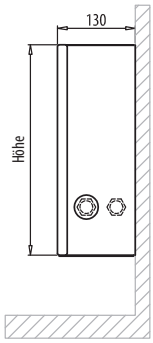 | 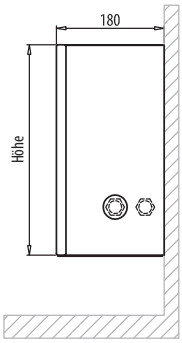 | 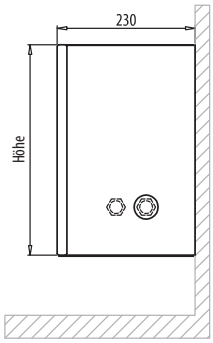 |

## Konvektoren OnFloor

Seite 8

| WK WB | | Breite | | | |
|---|---|---|---|---|---|
| | | 09 | 14 | 19 | 24 |
| Höhe | 09 | 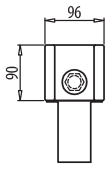 | 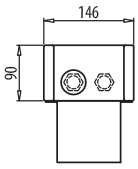 | | 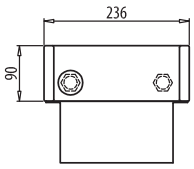 |
| | 14 | 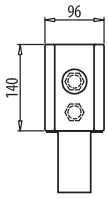 | 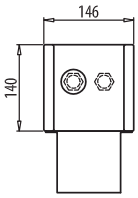 | 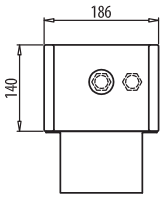 | 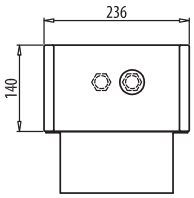 |
| | 24 | 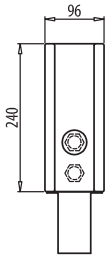 | 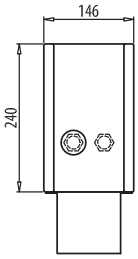 | 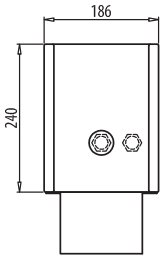 | 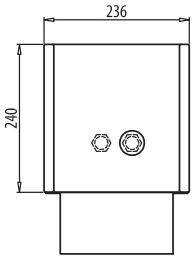 |
| | 28 | 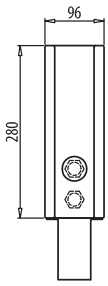 | 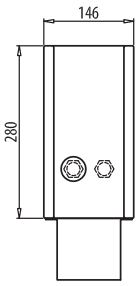 | 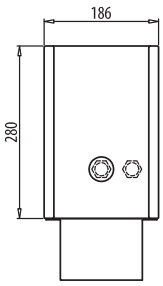 | 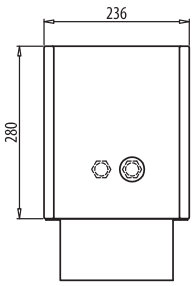 |

## Konvektoren mit der Bankplatte OnFloor

Seite 12

| WDF | | Breite | |
|---|---|---|---|
| | | 19 | 24 |
| Höhe | 14<br>24<br>28 | 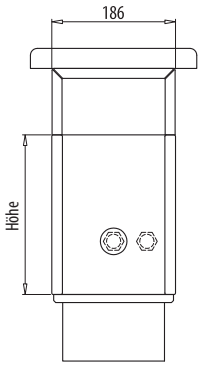 | 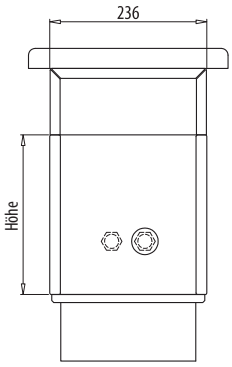 |





## Designkörper Aspen, Aspen Image

Seite 24

| DAS | | Breite |
|---|---|---|
| | | 298, 450, 602 |
| Höhe | 600<br>900<br>1200<br>1500<br>1800 | 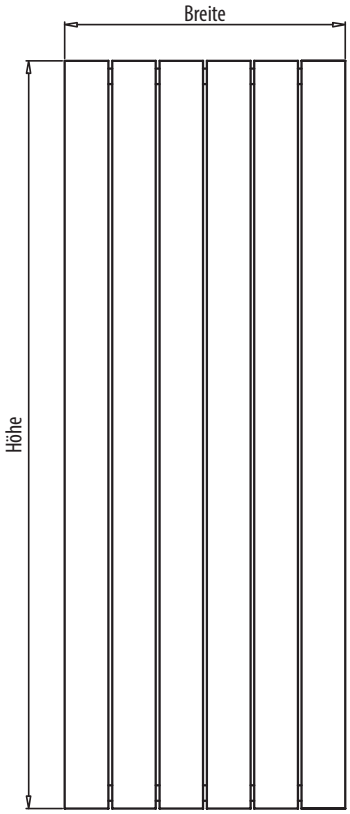 |



| DAI | | Breite |
|---|---|---|
| | | 550 |
| Höhe | 1200<br>1500<br>1800 | 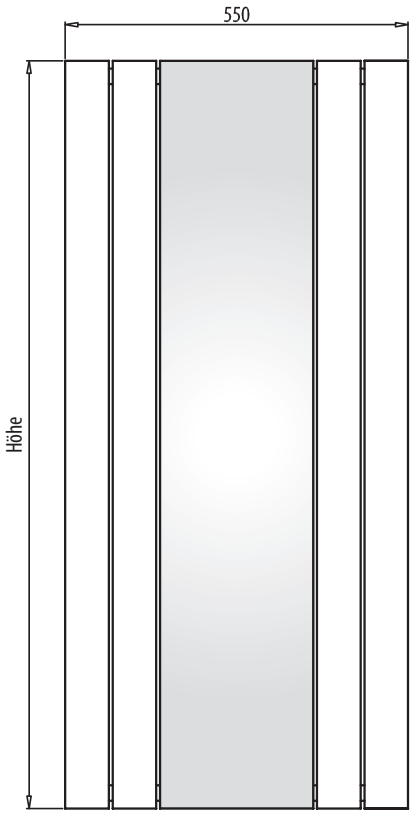 |

# Flat

## Wandkonvertoren

## Flat – Grundcharakteristik

- **Die Wandkonvektoren Flat stellen ein universales Produkt dar, das nicht nur für kombinierte Installationen mit den Konvektoren OnFloor und InFloor, aber auch für selbständige Wandinstallationen als das vollwertige Äquivalent der Plattenkörper geeignet ist.**
- **Konvektoren Flat entsprechen den diametralen Anforderungen auf die minimale Abmessung, maximale Leistung und designmäßig freundliche Ausführung. Konzeption von einzelnen Typen ist auf der designmäßig ähnlichen Ausführung des äußeren Mantels mit dem integrierten Gitter wie bei den OnFloor Konvektoren mit leistungsfähigem Lamellen-Wärmetäuscher gestellt.**
- **Maximaler Anteil der Konvektions- und minimaler Anteil der strahlenden Heizkomponente unterstützt wirksam die Luftzirkulation und das auch in den geräumigen Räumen. Die grundlegende Farbenausführung ermöglicht dem Körper störungsfrei mit der Umgebung zusammenzufließen, die wählbaren nicht normierten Farbenausführungen ermöglichen umgekehrt den Körper zu betonen und diesen als ein Interieur-Bestandteil anzuerkennen.**
- **Mäßiges, ästhetisch wirkendes Körperdesign ist eine grundlegende Voraussetzung für die Installationen in den Privat- und auch öffentlichen Interieurs, in den Räumen von Standardgröße und auch in den umfangreichen Räumen.**

### Die Standardlieferung Flat beinhaltet:

1. längliches Duralumin- (Flat Classic) oder stählernes gestanztes Gitter (Flat Basic)
2. Konvektor-Ummantelungen
3. den nicht lackierten Lamellen-Wärmetäuscher Cu/Al abgeschlossen mit zweien Endtüllen G1/2" mit Innengewinde
4. automatisches Entlüftungsventil
5. Wandkonsolen

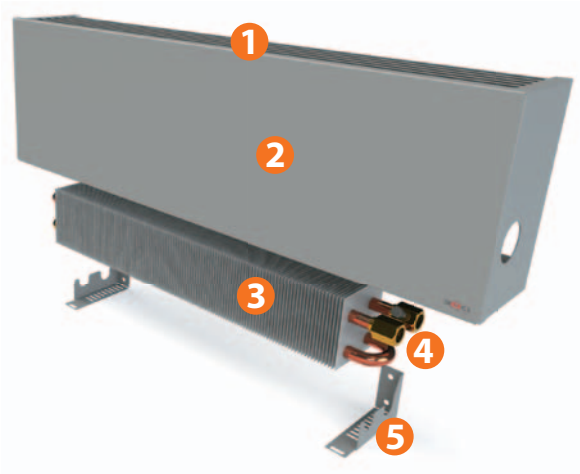


+ im Grundpreis das Lackieren in den Farben:
  - RAL 9016 weiß
  - RAL 9005 schwarz
  - RAL 9007 graues Aluminium - Metallicklack

+ Anschließung aus rechter Seite (Im Fall der Anforderung auf die Anschließung aus rechter Seite ist dies in der Bestellung anzuführen)

### Wählbare Spezifikation beinhaltet:

- Lackierung der Ummantelung und der anderen Komponenten im anderen RAL-Farbton
- Die aus dem rostfreien Bürstenblech
- Thermostatventil und abschließbare und Regelverschraubung
- Thermostatkopf
- Lackierten Wärmetäuscher

## Flat Classic, Flat Basic – Abdeckgitter

Der grundlegende Unterschied zwischen den Typen Flat Classic und Flat Basic ist das verwendete Konvektorgitter

Flat Classic
Längliches Duralumin-Gitter

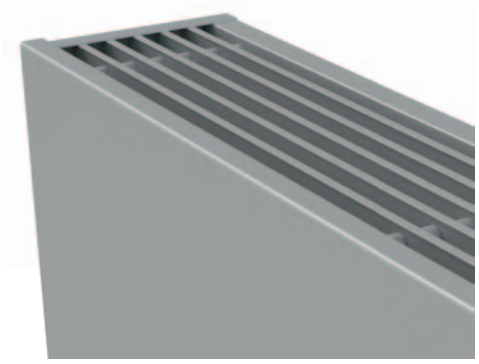

Flat Basic
Stählernes gestanztes Gitter

Atypische Ausführung der Gitter siehe Seite 14

## OnFloor – Bestellcode

| Typ | | Höhe HH | | Länge LLL | | Breite BB | | Farbe |
|---|---|---|---|---|---|---|---|---|
| WKE – Flat Classic auf die Wand<br>WBE – Flat Basic auf die Wand | – | 14 = 140 mm<br>24 = 240 mm<br>28 = 280 mm<br>35 = 350 mm<br>50 = 500 mm<br>65 = 650 mm | – | 040 = 400 mm<br>:<br>:<br>:<br>:<br>200 = 2000 mm | – | 08 = 80 mm<br>13 = 130 mm<br>18 = 180 mm<br>23 = 230 mm | – | 04 = RAL 9016<br>06 = RAL 9005<br>09 = RAL 9007 |

**Beispiel:**
Konvektor Flat Classic, typ auf die Wand, Höhe 240 mm, Länge 1800 mm, Breite 130 mm, Farbe RAL 9016

| WKE | – | 24 | – | 180 | – | 13 | – | 04 |
|---|---|---|---|---|---|---|---|---|

**Bestellcode: WKE-24-180-13-04 Anschließung vom links: Bestellcode: WKE-24L180-13-04**

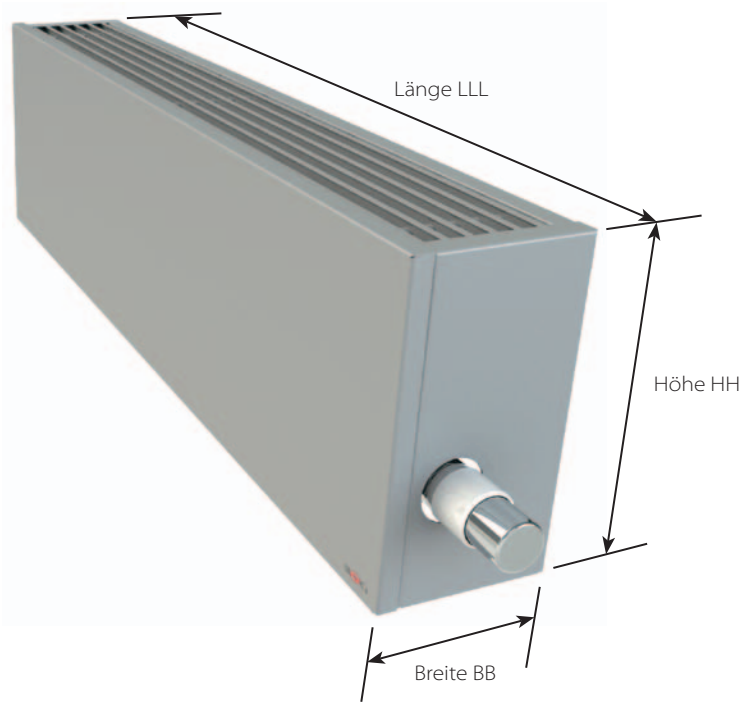

## Flat – Wärmeleistungen

| Höhe (mm) | 140 | | | | 240 | | | | 280 | | | |
|---|---|---|---|---|---|---|---|---|---|---|---|---|
| Breite (mm) | 80 | 130 | 180 | 230 | 80 | 130 | 180 | 230 | 80 | 130 | 180 | 230 |
| Länge (mm) | Wärmeleistung (W) nach EN 442 – 75/65/20 °C | | | | | | | | | | | |
| 400 | 131 | 253 | 369 | 481 | 179 | 344 | 503 | 655 | 193 | 372 | 543 | 708 |
| 500 | 164 | 316 | 462 | 602 | 223 | 430 | 628 | 818 | 241 | 464 | 679 | 885 |
| 600 | 197 | 379 | 554 | 722 | 268 | 515 | 753 | 982 | 290 | 557 | 814 | 1 061 |
| 700 | 229 | 442 | 647 | 842 | 311 | 601 | 880 | 1 145 | 337 | 650 | 951 | 1 238 |
| 800 | 262 | 506 | 739 | 963 | 356 | 688 | 1 005 | 1 310 | 385 | 744 | 1 086 | 1 416 |
| 900 | 295 | 569 | 832 | 1 083 | 401 | 774 | 1 132 | 1 473 | 434 | 836 | 1 223 | 1 592 |
| 1000 | 328 | 632 | 924 | 1 203 | 446 | 860 | 1 257 | 1 636 | 482 | 929 | 1 358 | 1 768 |
| 1100 | 360 | 695 | 1 016 | 1 324 | 490 | 945 | 1 382 | 1 801 | 529 | 1 022 | 1 494 | 1 946 |
| 1200 | 393 | 758 | 1 108 | 1 444 | 534 | 1 031 | 1 508 | 1 964 | 578 | 1 115 | 1 630 | 2 123 |
| 1300 | 431 | 834 | 1 220 | 1 591 | 586 | 1 134 | 1 660 | 2 163 | 634 | 1 226 | 1 795 | 2 338 |
| 1400 | 469 | 909 | 1 332 | 1 737 | 638 | 1 237 | 1 812 | 2 362 | 689 | 1 337 | 1 959 | 2 553 |
| 1500 | 507 | 985 | 1 444 | 1 884 | 689 | 1 340 | 1 964 | 2 562 | 745 | 1 448 | 2 123 | 2 769 |
| 1600 | 544 | 1 060 | 1 556 | 2 030 | 740 | 1 443 | 2 116 | 2 761 | 800 | 1 559 | 2 287 | 2 984 |
| 1800 | 619 | 1 211 | 1 779 | 2 322 | 842 | 1 648 | 2 420 | 3 158 | 910 | 1 782 | 2 616 | 3 413 |
| 2000 | 695 | 1 363 | 2 003 | 2615 | 945 | 1 854 | 2 724 | 3 556 | 1 022 | 2 004 | 2 945 | 3 844 |

| Höhe (mm) | 350 | | | | 500 | | | | 650 | | | |
|---|---|---|---|---|---|---|---|---|---|---|---|---|
| Breite (mm) | 80 | 130 | 180 | 230 | 80 | 130 | 180 | 230 | 80 | 130 | 180 | 230 |
| Länge (mm) | Wärmeleistung (W) nach EN 442 – 75/65/20 °C | | | | | | | | | | | |
| 400 | 216 | 417 | 624 | 810 | 249 | 479 | 745 | 997 | 276 | 531 | 848 | 1 161 |
| 500 | 270 | 521 | 781 | 1 013 | 311 | 599 | 931 | 1 246 | 344 | 663 | 1 060 | 1 452 |
| 600 | 325 | 625 | 937 | 1 215 | 374 | 718 | 1 117 | 1 495 | 414 | 796 | 1 272 | 1 742 |
| 700 | 378 | 729 | 1 093 | 1 418 | 434 | 838 | 1 303 | 1 745 | 481 | 929 | 1 484 | 2 032 |
| 800 | 432 | 833 | 1 249 | 1 620 | 496 | 958 | 1 490 | 1 994 | 550 | 1 061 | 1 696 | 2 323 |
| 900 | 487 | 937 | 1 405 | 1 823 | 559 | 1 078 | 1 676 | 2 243 | 620 | 1 194 | 1 908 | 2 613 |
| 1000 | 541 | 1 041 | 1 561 | 2 025 | 621 | 1 197 | 1 862 | 2 492 | 689 | 1 327 | 2 120 | 2 904 |
| 1100 | 593 | 1 146 | 1 717 | 2 228 | 682 | 1 317 | 2 048 | 2 742 | 756 | 1 459 | 2 331 | 3 194 |
| 1200 | 648 | 1 250 | 1 873 | 2 430 | 745 | 1 437 | 2 234 | 2 991 | 826 | 1 592 | 2 543 | 3 484 |
| 1300 | 711 | 1 354 | 2 030 | 2 633 | 817 | 1 557 | 2 421 | 3 240 | 905 | 1 725 | 2 755 | 3 775 |
| 1400 | 773 | 1 458 | 2 186 | 2 835 | 888 | 1 676 | 2 607 | 3 489 | 984 | 1 857 | 2 967 | 4 065 |
| 1500 | 835 | 1 562 | 2 342 | 3 038 | 960 | 1 796 | 2 793 | 3 739 | 1 064 | 1 990 | 3 179 | 4 356 |
| 1600 | 897 | 1 666 | 2 498 | 3 240 | 1 031 | 1 916 | 2 979 | 3 988 | 1 143 | 2 123 | 3 391 | 4 646 |
| 1800 | 1 021 | 1 875 | 2 810 | 3 645 | 1 173 | 2 155 | 3 351 | 4 486 | 1 300 | 2 388 | 3 815 | 5 226 |
| 2000 | 1 146 | 2 083 | 3 122 | 4 050 | 1 318 | 2 395 | 3 724 | 4 985 | 1 460 | 2 653 | 4 239 | 5 807 |

## Flat – Gewicht und Wasserinhalt

| Höhe | (mm) | 140 | | | | 240 | | | | 280 | | | |
|---|---|---|---|---|---|---|---|---|---|---|---|---|---|
| Breite | (mm) | 80 | 130 | 180 | 230 | 80 | 130 | 180 | 230 | 80 | 130 | 180 | 230 |
| Gewicht WKE | (kg/m) | 7,5 | 9,2 | 11,0 | 12,8 | 9,4 | 11,3 | 13,2 | 15,2 | 10,1 | 12,0 | 14,1 | 16,1 |
| Gewicht WBE | (kg/m) | 7,0 | 8,5 | 10,1 | 11,6 | 8,8 | 10,4 | 12,1 | 13,9 | 9,5 | 11,2 | 13,0 | 14,8 |
| Wasserinhalt | (l/m) | 0,4 | 0,7 | 1,1 | 1,5 | 0,4 | 0,7 | 1,1 | 1,5 | 0,4 | 0,7 | 1,1 | 1,5 |

| Höhe | (mm) | 350 | | | | 500 | | | | 650 | | | |
|---|---|---|---|---|---|---|---|---|---|---|---|---|---|
| Breite | (mm) | 80 | 130 | 180 | 230 | 80 | 130 | 180 | 230 | 80 | 130 | 180 | 230 |
| Gewicht WKE | (kg/m) | 11,3 | 13,4 | 15,5 | 17,7 | 14,0 | 16,3 | 18,7 | 21,1 | 16,7 | 19,2 | 21,8 | 24,5 |
| Gewicht WBE | (kg/m) | 10,7 | 12,5 | 14,4 | 16,4 | 13,4 | 15,5 | 17,6 | 19,7 | 16,1 | 18,4 | 20,7 | 23,1 |
| Wasserinhalt | (l/m) | 0,4 | 0,7 | 1,1 | 1,5 | 0,4 | 0,7 | 1,1 | 1,5 | 0,4 | 0,7 | 1,1 | 1,5 |

- Montageinstruktionen entnehmen Sie sowohl von unseren Internetseiten, als auch sind sie jedem Konvektor beigefügt.

## Flat – Abmessungen

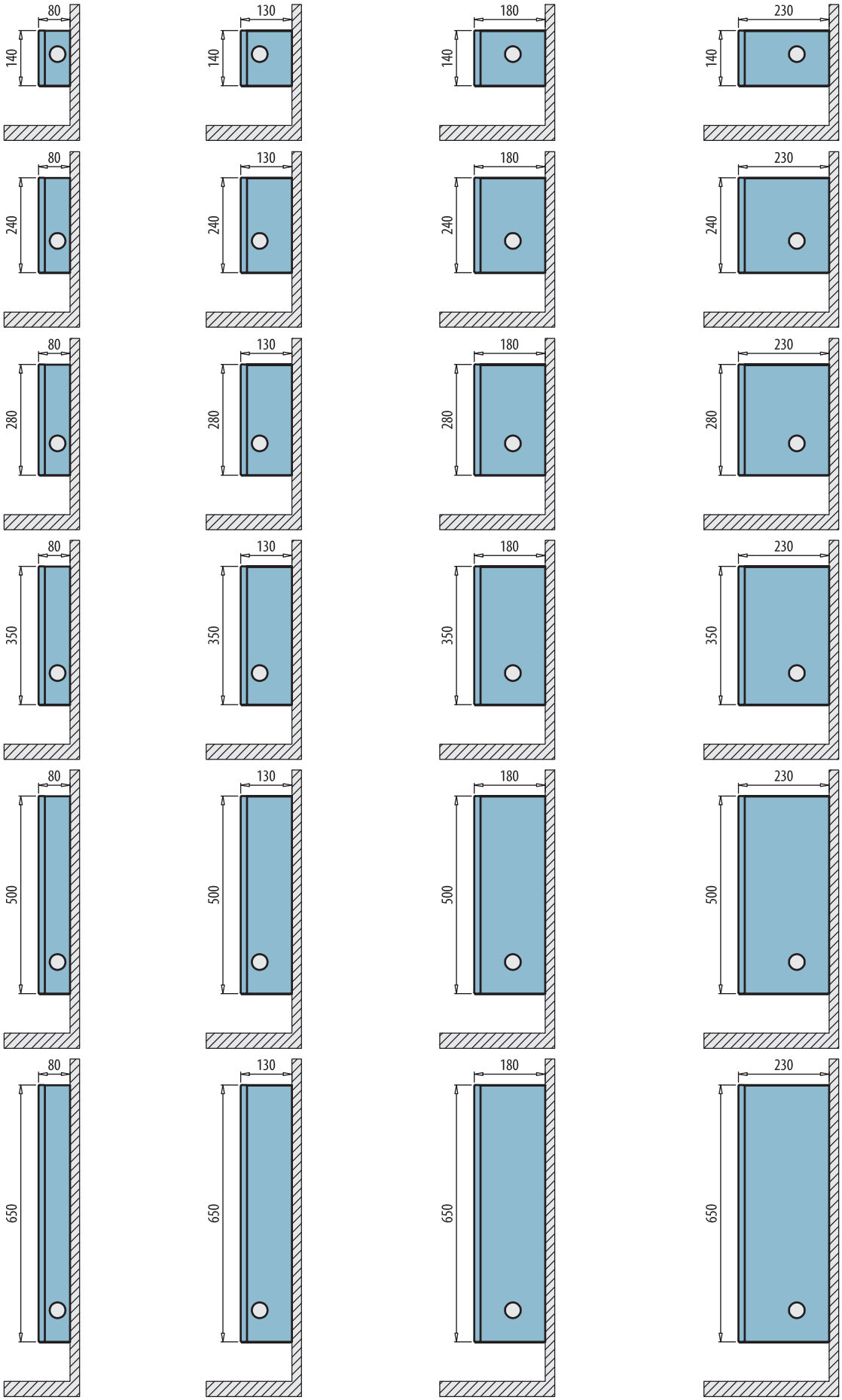

# OnFloor

## Konvektoren

## OnFloor – Grundcharakteristik

- **Konvektoren OnFloor haben universale Benutzung. Durch niedrige Konstruktionshöhen (von 190 mm einschl. Standkonsole) kann man die Konvektoren OnFloor in jedes Zimmer mit großen Glasflächen.**
- **Für die Bürogebäuden, Wintergarten, Fensterbrüstungen oder Flächen der Schaufenster bieten die Konvektoren OnFloor unbegrenzte Benutzungsmöglichkeiten an.**
- **Die Wärmetäuscher aus dem Kupfer und Aluminium reagieren schnell auf die Temperaturanforderungen des Zimmers, sie kompensieren völlig die unangenehme Durchdringung der Kälte vom Fenster.**
- **Die Ummantelung des Konvektors OnFloor ist nicht direkt durch das Heizwasser geheizt und so hindert wirksam den Energieverlusten durch das Strahlen gegen die Glasflächen (zum Unterschied von laufenden Platten-Heizkörpern) und setzt hiermit die Betriebskosten herab.**

### Standardlieferung OnFloor beinhaltet:

1. das längliche Duralumin- (OnFloor Classic) oder stählende gestanzte Gitter (OnFloor Basic)
2. die Ummantelung vom Konvektor
3. den nicht lackierten Lamellen-Wärmetäuscher Cu/Al abgeschlossen mit zweien Endtüllen G1/2" mit Innengewinde
4. automatisches Entlüftungsventil
5. Konsolen für die Montage auf den fertigen oder Rohdiele oder auf die Wand

+ im Grundpreis das Lackieren in den Farben:
  - RAL 9016 weiß
  - RAL 9005 schwarz
  - RAL 9007 graues Aluminium - Metallicklack

### Wählbare Spezifikation beinhaltet:

- Lackierung der Ummantelung und der anderen Komponenten im anderen RAL-Farbton
- Die aus dem rostfreien Bürstenblech
- Thermostatventil und abschließbare und Regelverschraubung
- Thermostatkopf
- Lackierten Wärmetäuscher

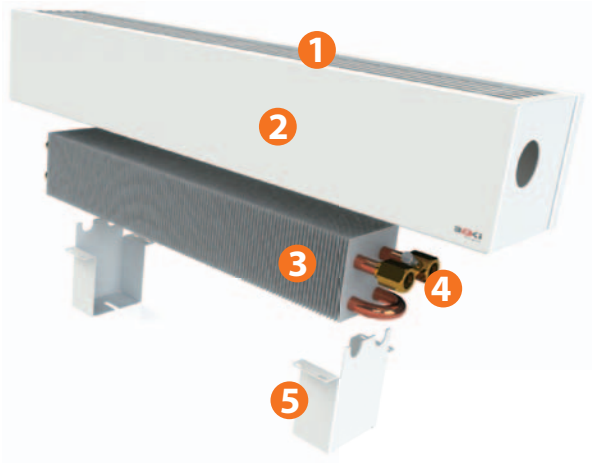

## OnFloor Classic, OnFloor Basic – Abdeckgitter

Der grundlegende Unterschied zwischen den Typen OnFloor Classic und OnFloor Basic ist das verwendete Konvektorgitter

OnFloor Classic
Längliches Duralumin-Gitter

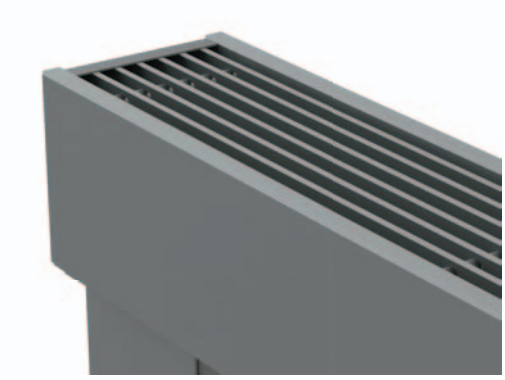

OnFloor Basic
Stählendes gestanztes Gitter

Atypische Ausführung der Gitter siehe Seite 14

## OnFloor – Bestellcode

| Typ | | Höhe HH | | Länge LLL | | Breite BB | | Farbe |
|---|---|---|---|---|---|---|---|---|
| WKF – OnFloor Classic auf fertigen Fußboden<br>WKH – OnFloor Classic auf den Blindboden<br>WKW – OnFloor Classic auf die Wand | – | 09 = 90 mm<br>14 = 140 mm<br>24 = 240 mm<br>28 = 280 mm | – | 060 = 600 mm<br>:<br>:<br>290 = 2900 mm | – | 09 = 96 mm<br>14 = 146 mm<br>19 = 186 mm<br>24 = 236 mm | – | 04 = RAL 9016<br>06 = RAL 9005<br>09 = RAL 9007 |
| WBF – OnFloor Basic auf fertigen Fußboden<br>WBH – OnFloor Basic auf den Blindboden<br>WBW – OnFloor Basic auf die Wand | – | 09 = 90 mm<br>14 = 140 mm<br>24 = 240 mm<br>28 = 280 mm | – | 060 = 600 mm<br>:<br>:<br>290 = 2900 mm | – | 14 = 146 mm<br>19 = 186 mm<br>24 = 236 mm | – | 04 = RAL 9016<br>06 = RAL 9005<br>09 = RAL 9007 |

**Beispiel:**
Konvektor OnFloor Classic, typ WKF, Konsolen auf die fertige Diele, Höhe 240 mm, Länge 1800 mm, Breite 146 mm, Farbe RAL 9016

| | | | | | | | | |
|---|---|---|---|---|---|---|---|---|
| **WKF** | – | **24** | – | **180** | – | **14** | – | **04** |

**Bestellcode: WKF-24-180-14-04**

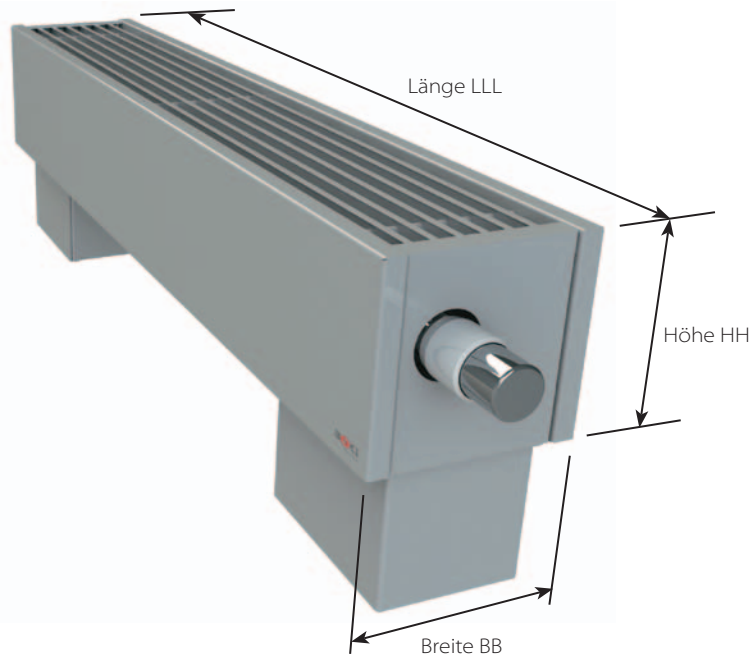

## OnFloor – Wärmeleistungen

| Höhe (mm) | 90 | | | 140 | | | | 240 | | | | 280 | | | |
|---|---|---|---|---|---|---|---|---|---|---|---|---|---|---|---|
| Breite (mm) | 96 | 146 | 236 | 96 | 146 | 186 | 236 | 96 | 146 | 186 | 236 | 96 | 146 | 186 | 236 |
| Länge (mm) | Wärmeleistung (W) nach EN 442 – 75/65/20 °C | | | | | | | | | | | | | | |
| 600 | 109 | 245 | 549 | 197 | 379 | 554 | 722 | 268 | 515 | 753 | 982 | 290 | 557 | 814 | 1 061 |
| 700 | 128 | 286 | 640 | 229 | 442 | 647 | 842 | 311 | 601 | 880 | 1 145 | 337 | 650 | 951 | 1 238 |
| 800 | 145 | 326 | 732 | 262 | 506 | 739 | 963 | 356 | 688 | 1 005 | 1 310 | 385 | 744 | 1 086 | 1 416 |
| 900 | 164 | 368 | 824 | 295 | 569 | 832 | 1 083 | 401 | 774 | 1 132 | 1 473 | 434 | 836 | 1 223 | 1 592 |
| 1 000 | 182 | 408 | 915 | 328 | 632 | 924 | 1 203 | 446 | 860 | 1 257 | 1 636 | 482 | 929 | 1 358 | 1 768 |
| 1 100 | 200 | 449 | 1 006 | 360 | 695 | 1 016 | 1 324 | 490 | 945 | 1 382 | 1 801 | 529 | 1 022 | 1 494 | 1 946 |
| 1 200 | 219 | 490 | 1 098 | 393 | 758 | 1 108 | 1 444 | 534 | 1 031 | 1 508 | 1 964 | 578 | 1 115 | 1 630 | 2 123 |
| 1 300 | 237 | 531 | 1 190 | 431 | 834 | 1 220 | 1 591 | 586 | 1 134 | 1 660 | 2 163 | 634 | 1 226 | 1 795 | 2 338 |
| 1 400 | 255 | 571 | 1 281 | 469 | 909 | 1 332 | 1 737 | 638 | 1 237 | 1 812 | 2 362 | 689 | 1 337 | 1 959 | 2 553 |
| 1 500 | 273 | 612 | 1 373 | 507 | 985 | 1 444 | 1 884 | 689 | 1 340 | 1 964 | 2 562 | 745 | 1 448 | 2 123 | 2 769 |
| 1 600 | 291 | 653 | 1 464 | 544 | 1 060 | 1 556 | 2 030 | 740 | 1 443 | 2 116 | 2 761 | 800 | 1 559 | 2 287 | 2 984 |
| 1 800 | 327 | 734 | 1 646 | 619 | 1 211 | 1 779 | 2 322 | 842 | 1 648 | 2 420 | 3 158 | 910 | 1 782 | 2 616 | 3 413 |
| 2 000 | 364 | 816 | 1 830 | 695 | 1 363 | 2 003 | 2 615 | 945 | 1 854 | 2 724 | 3 556 | 1 022 | 2 004 | 2 945 | 3 844 |
| 2 200 | – | 898 | 2 013 | 770 | 1 514 | 2 227 | 2 908 | 1 047 | 2 059 | 3 029 | 3 955 | 1 132 | 2 226 | 3 274 | 4 275 |
| 2 400 | – | 979 | 2 196 | 847 | 1 666 | 2 451 | 3 200 | 1 152 | 2 266 | 3 333 | 4 352 | 1 245 | 2 449 | 3 603 | 4 704 |
| 2 600 | – | 1061 | 2 379 | 925 | 1 818 | 2 675 | 3 493 | 1 258 | 2 473 | 3 638 | 4 750 | 1 360 | 2 673 | 3 932 | 5 135 |
| 2 800 | – | 1176 | 2 604 | 1 008 | 1 988 | 2 912 | 3 780 | 1 372 | 2 688 | 3 953 | 5 162 | 1 477 | 1 905 | 4 272 | 5 580 |
| 2 900 | – | 1233 | 2 764 | 1 041 | 2 047 | 3 010 | 3 931 | 1 416 | 2 784 | 4 094 | 5 346 | 1 530 | 3 009 | 4 425 | 5 779 |

## OnFloor Classic – Gewicht und Wasserinhalt

| Höhe | (mm) | 90 | | | 140 | | | | 240 | | | | 280 | | | |
|---|---|---|---|---|---|---|---|---|---|---|---|---|---|---|---|---|
| Breite | (mm) | 96 | 146 | 236 | 96 | 146 | 186 | 236 | 96 | 146 | 186 | 236 | 96 | 146 | 186 | 236 |
| Gewicht WKF, WKW | (kg/m) | 7,1 | 8,4 | 10,9 | 9,0 | 10,9 | 12,6 | 14,4 | 12,3 | 14,0 | 15,8 | 17,7 | 13,5 | 15,2 | 17,1 | 19,1 |
| Gewicht WKH | (kg/m) | 10,7 | 11,4 | 13,7 | 12,2 | 13,9 | 15,5 | 17,2 | 15,4 | 17,0 | 18,7 | 20,5 | 16,6 | 18,2 | 20,0 | 21,8 |
| Wasserinhalt | (l/m) | 0,2 | 0,4 | 0,8 | 0,4 | 0,7 | 1,1 | 1,5 | 0,4 | 0,7 | 1,1 | 1,5 | 0,4 | 0,7 | 1,1 | 1,5 |

## OnFloor Basic – Gewicht und Wasserinhalt

| Höhe | (mm) | 90 | | 140 | | | 240 | | | 280 | | |
|---|---|---|---|---|---|---|---|---|---|---|---|---|
| Breite | (mm) | 146 | 236 | 146 | 186 | 236 | 146 | 186 | 236 | 146 | 186 | 236 |
| Gewicht WBF, WBW | (kg/m) | 8,3 | 10,4 | 10,9 | 12,4 | 14,0 | 14,0 | 15,6 | 17,3 | 15,2 | 16,8 | 18,6 |
| Gewicht WBH | (kg/m) | 11,3 | 13,1 | 13,9 | 15,3 | 16,8 | 17,0 | 18,4 | 20,1 | 18,2 | 19,7 | 21,4 |
| Wasserinhalt | (l/m) | 0,4 | 0,8 | 0,7 | 1,1 | 1,5 | 0,7 | 1,1 | 1,5 | 0,7 | 1,1 | 1,5 |

- Montageinstruktionen entnehmen Sie sowohl von unseren Internetseiten, als auch sind sie jedem Konvektor beigefügt.

## OnFloor – Abmessungen

OnFloor Classic

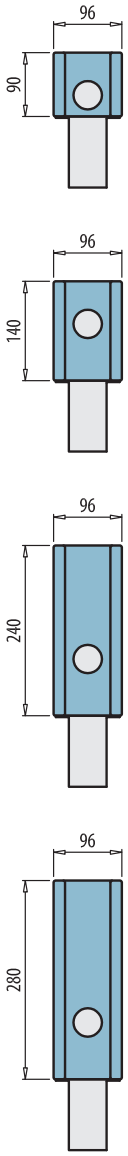


OnFloor Classic, OnFloor Basic

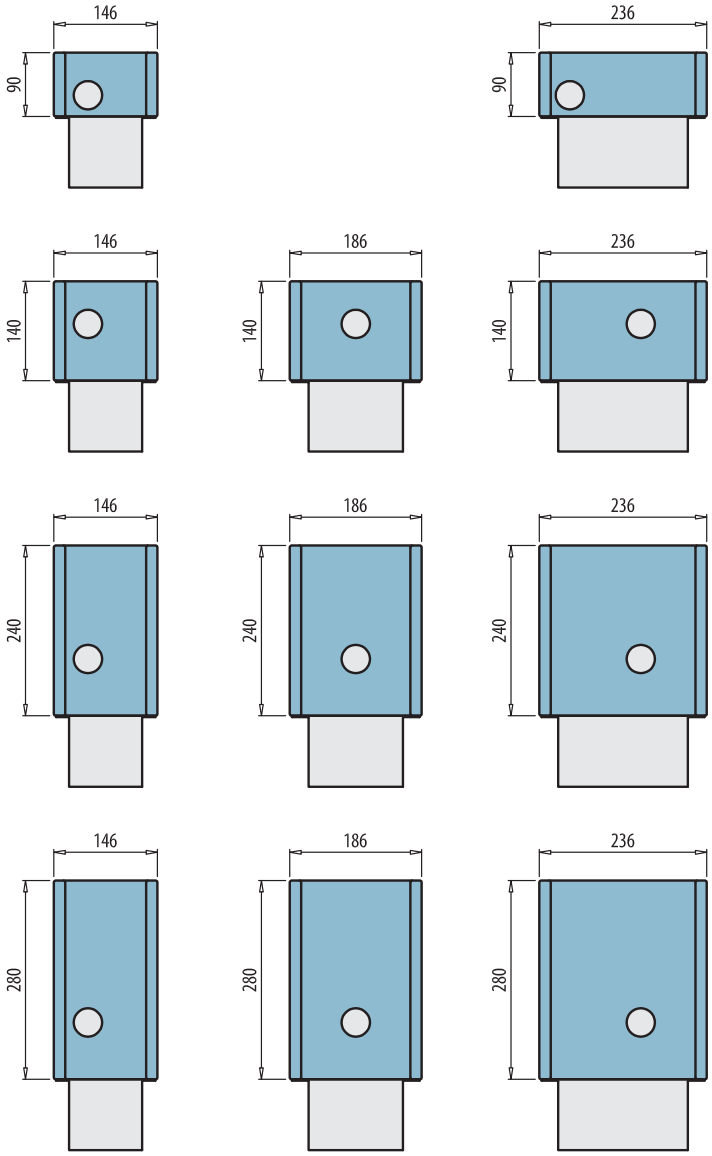


## OnFloor Classic, OnFloor Basic – Installierung vom Konvektor

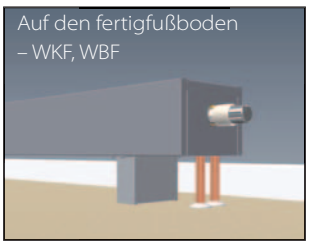


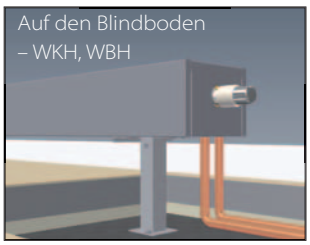


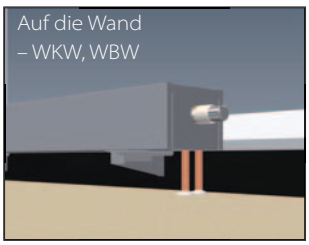


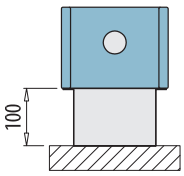


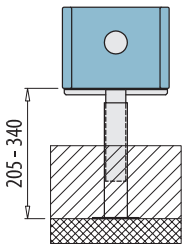


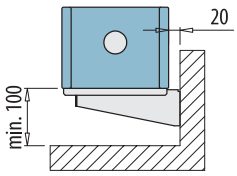


Bemerkung:
Feste Konsole für die Installierung auf den Fertigfußboden (WKF, WBF) und auf die Wand (WKW, WBW).
Höhenverstellbare Konsole für die Installierung auf den Blindboden (WKH, WBH).
Konsolenzahl (Standkonsolen):
Länge von 600 bis 1600 mm: 2 Stk Länge von 1800 bis 2900 mm: 3 Stk

# OnFloor

## Konvektoren mit der Bankplatte

OnFloor mit der Bankplatte WDF ist nur mit den Konsolen auf die saubere Diele geliefert. Bestandteil der Konvektorlieferung sind die Stützen der Bankplatte. Die Bankplatte ist separat zu bestellen.

Material der Bankplatte: Buche – matt lackiert
Sonstige Materialien oder Ausführungen der Platte auf Anfrage.
Länge und Breite der Bankplatte im Bestellcode sind identisch mit Länge und Breite des Konvektors.

### Standardlieferung von OnFloor WDF beinhaltet:

1. Stählernes gestanztes Gitterrost
2. Ummantelung vom Konvektor
3. Stützen der Bankplatte
4. Nicht lackierter Lamellen-Wärmetäuscher Cu/Al abgeschlossen mit zweien Endtüllen G1/2" mit Innengewinde
5. Automatisches Entlüftungsventil
6. Konsolen für die Montage auf den Fertigfußboden

+ im Grundpreis das Lackieren in den Farben:
  - RAL 9016 weiß
  - RAL 9005 schwarz
  - RAL 9007 graues Aluminium – Metallicklack

Bankplatte WZD:
aus dem Material Buche – mattes lack

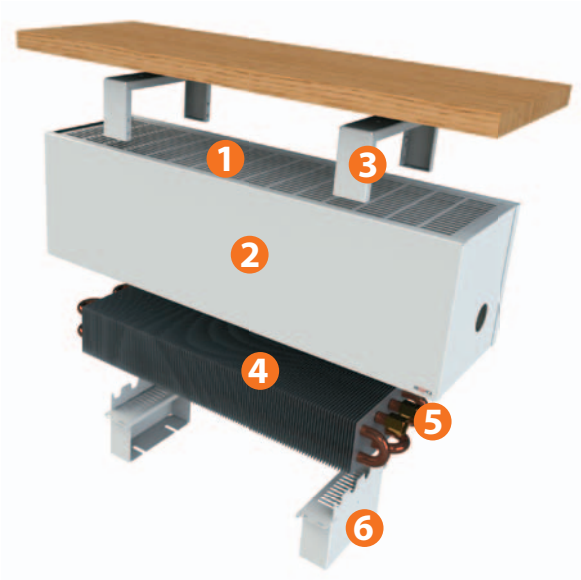


### Wählbare Spezifikation beinhaltet:

- Lackieren der Ummantelung und anderer Komponenten im anderem RAL-Farbton
- Ummantelung aus dem rostfreien Bürstenblech
- Thermostatventil und abschließbare und Regelverschraubung
- Thermostatkopf
- Lackierten Wärmetäuscher

## OnFloor WDF – Wärmeleistungen

| Höhe (mm) | 140 | | 240 | | 280 | |
|---|---|---|---|---|---|---|
| Breite (mm) | 186 | 236 | 186 | 236 | 186 | 236 |
| Länge (mm) | Wärmeleistung (W) nach EN 442 – 75/65/20 °C | | | | | |
| 800 | 739 | 963 | 1005 | 1310 | 1086 | 1416 |
| 1000 | 924 | 1203 | 1257 | 1636 | 1358 | 1768 |
| 1200 | 1108 | 1444 | 1508 | 1964 | 1630 | 2123 |
| 1400 | 1332 | 1737 | 1812 | 2362 | 1959 | 2553 |
| 1600 | 1556 | 2030 | 2116 | 2761 | 2287 | 2984 |
| 2000 | 2003 | 2615 | 2724 | 3556 | 2945 | 3844 |
| 2200 | 2227 | 2908 | 3029 | 3955 | 3274 | 4275 |

## OnFloor WDF – Abmessungen

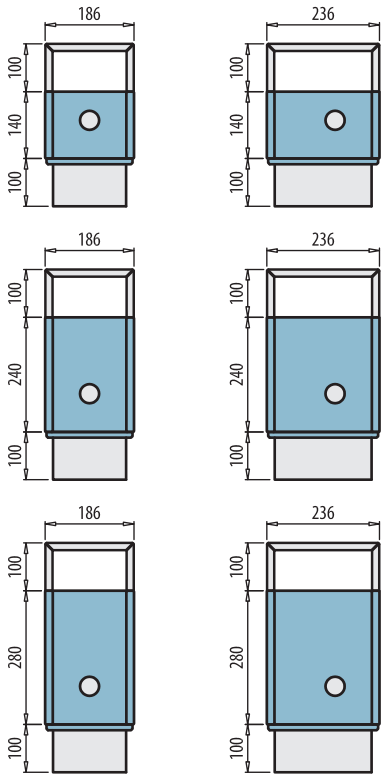


## OnFloor WDF – Gewicht und Wasserinhalt

| Höhe | (mm) | 140 | | 240 | | 280 | |
|---|---|---|---|---|---|---|---|
| Breite | (mm) | 186 | 236 | 186 | 236 | 186 | 236 |
| Gewicht vom Konv. WDF | (kg/m) | 13,3 | 15,2 | 16,5 | 18,5 | 17,8 | 19,8 |
| Gewicht Platte WZD | (kg/m) | 5,3 | 6,4 | 5,3 | 6,4 | 5,3 | 6,4 |
| Wasserinhalt | (l/m) | 1,1 | 1,5 | 1,1 | 1,5 | 1,1 | 1,5 |

## OnFloor WDF – Ausführung

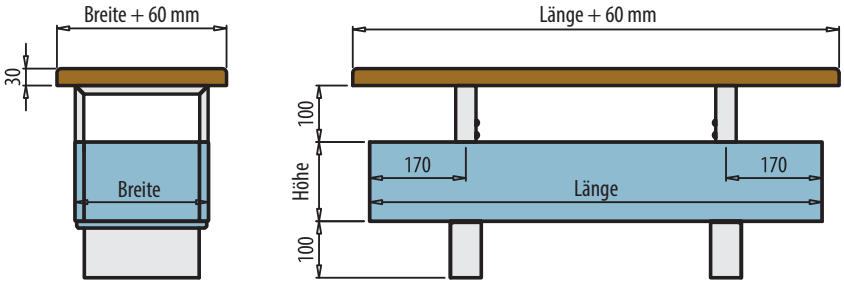


### Plattenabmessungen:

Plattenlänge = Konvektorlänge + 60 mm
Plattenbreite = Konvektortiefe + 60 mm
Plattendicke = 30 mm

## OnFloor WDF – Bestellcode

| Typ | | Höhe HH | | Länge LLL | | Breite BB | Farbe |
|---|---|---|---|---|---|---|---|
| WDF – Konvektor mit Haltern Bankplatten und Konsolen auf den Fertigfußboden | - | 14 = 140 mm<br>24 = 240 mm<br>28 = 280 mm | - | 080 = 800 mm<br>:<br>220 = 2200 mm | - | 19 = 186 mm<br>24 = 236 mm | 04 = RAL 9016<br>06 = RAL 9005<br>09 = RAL 9007 |

**Beispiel:** Konvektor OnFloor, typ WDF auf den Fertigfußboden, Höhe 240 mm, Länge 1800 mm, Breite 186 mm, Farbe RAL 9016

| WDF | - | 24 | - | 180 | - | 19 | 04 |
|---|---|---|---|---|---|---|---|

**Bestellcode: WDF-24-180-19-04**

## Bankplatte – Bestellcode

| Typ | | Breite BB | | Länge LLL | | Materiál |
|---|---|---|---|---|---|---|
| WZD – Bankplatte | - | 19 = 186 mm<br>24 = 236 mm | - | 080 = 800 mm<br>:<br>220 = 2200 mm | - | 01 – Buche matt lackiert |

**Beispiel:** Bankplatte WZD, Breite (Konvektorlänge) 196 mm, Länge (Konvektorlänge) 1800 mm, Material – Buche matt lackiert

| WZD | - | 19 | - | 180 | - | 01 |
|---|---|---|---|---|---|---|

**Bestellcode: WZD-19-180-01**

## Gitter der Konvektoren OnFloor und Flat

Die Gitter der Konvektoren sind in verschiedenen atypischen Ausführungen herzustellen

**Standardausführung**
**Classic – längliches Duralumin-Gitter**

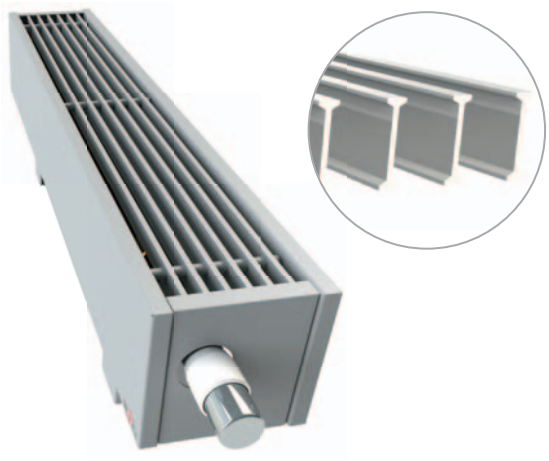

**Atypische Ausführung**
**Classic – längliches gebrochenes Gitter**

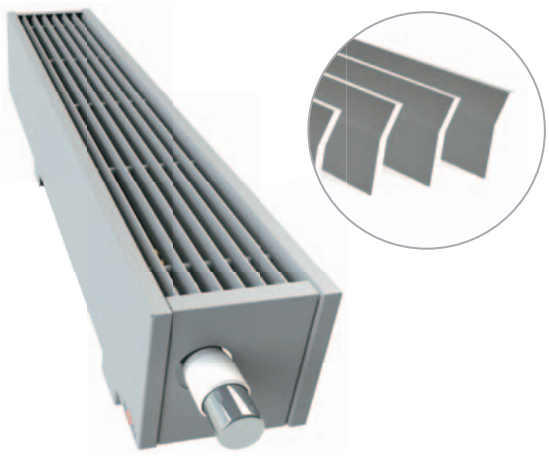

**Standardausführung**
**Basic – stählernes gestanztes Gitter**

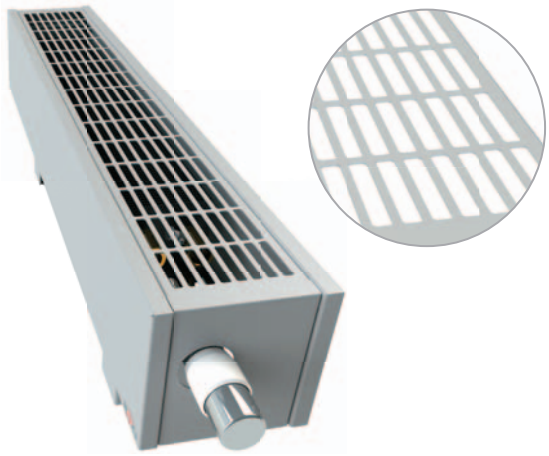

**Atypische Ausführung**
**Basic – stählernes gestanztes Gitter**

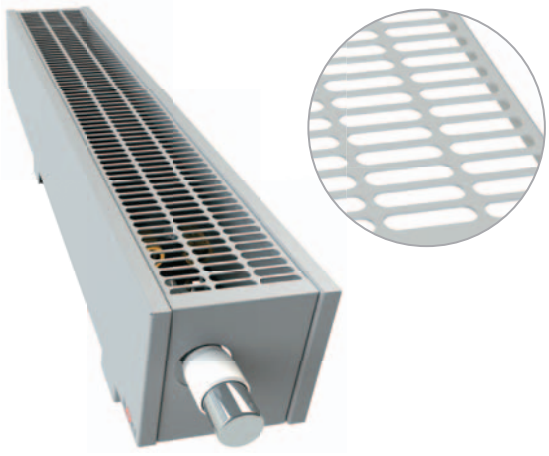

**Standardausführung**
**Basic – stählernes gestanztes Gitter**

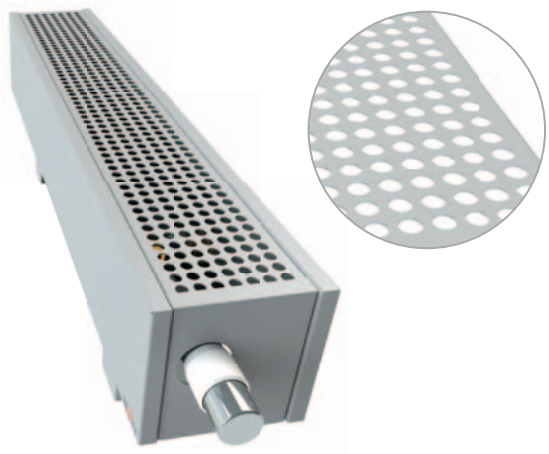

**Atypische Ausführung**
**Basic – stählernes gestanztes Gitter**

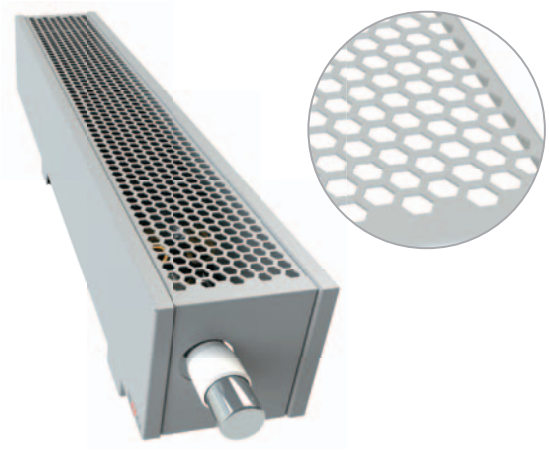

## Konsolendeckel und Anschließung vom OnFloor Konvektor

Zubehör für die Konvektoren mit den Konsolen auf den Fertigfußboden OnFloor Classic (WKF) und OnFloor Basic (WBF)

### Standardkonvektor WKF mit der Konsole auf den Fertigfußboden

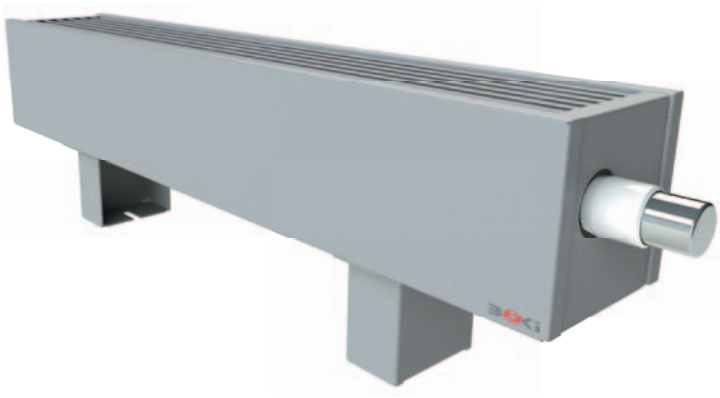

### Konsolendeckel WZA
### Konvektor WBF mit dem Deckel des Anschlusses WZA

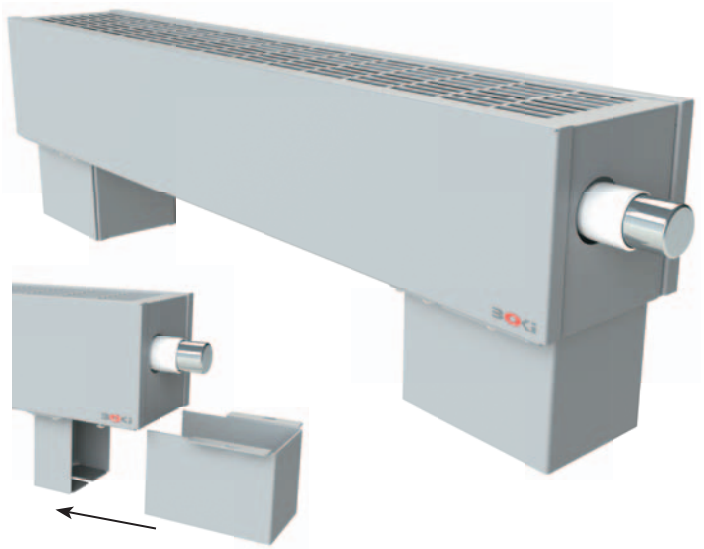

| Bestellcode | Konvektorbreite |
|---|---|
| WZA-09-100-04 | 09 = 96 mm |
| WZA-14-100-04 | 14 = 146 mm |
| WZA-19-100-04 | 19 = 186 mm |
| WZA-24-100-04 | 24 = 236 mm |

Verm.: bei der Montage des Deckels für den Anschluss WZA ist die Konsole gegen Standardsitz zu drehen.

### Konsolendeckel WZB
### Konvektor WBF mit dem Konsolendeckel WZB

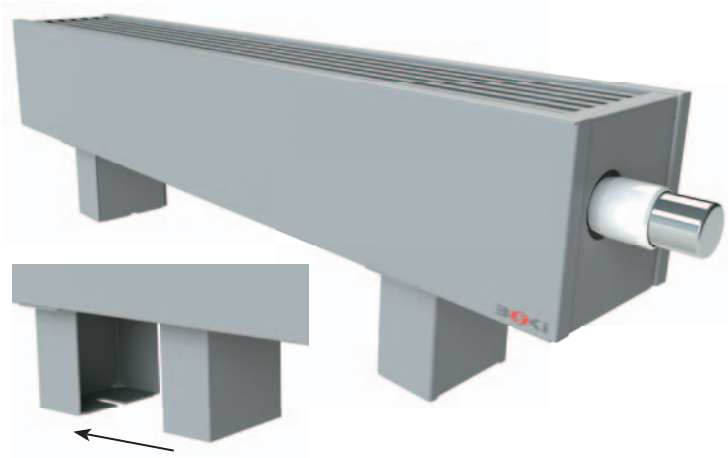

| Bestellcode | Konvektorbreite |
|---|---|
| WZB-09-100-04 | 09 = 96 mm |
| WZB-14-100-04 | 14 = 146 mm |
| WZB-19-100-04 | 19 = 186 mm |
| WZB-24-100-04 | 24 = 236 mm |

## Atypische Konvektorausführung

### Thermoantrieb

Bei der Verwendung der elektrischen Thermoantriebe ist möglich, die Ummantelung ohne Öffnung auf dem Thermostatkopf herzustellen. Der Thermoantrieb bleibt so völlig unter der Konvertorummantelung verdeckt. Diese Variante ist auch mit den Standard-Thermoköpfen zu verwenden – es wird so die unbefugte Manipulation verhindert. Řešení je nutno konzultovat s výrobcem.

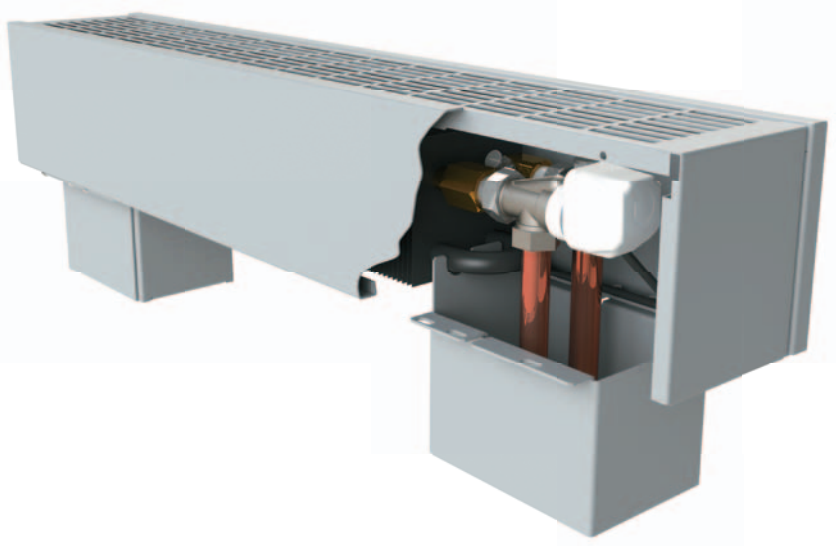

### Atypische Konsolen

Die Reihe der Realisierungen erfordert die Nicht-Standardbefestigungen der Konvektoren. In diesen Fällen ist möglich, die Konsolen in atypischen Ausführungen vor allem von Nicht-Standardhöhen herzustellen. Die Lösung ist mit dem Hersteller zu konsultieren.

### Bassin-Ausführung

Wahl der geeigneten korrosionsfesten Materialien eliminiert die Wirkung von erhöhter Feuchtigkeit und die Wirkung des Bassin-Wassers auf den Konvektor. Die Ummantelung von Konvektor in der Bassin-Ausführung ist aus dem rostfreien Blech hergestellt. Zur Herstellung ist standradmäßig der Stahl Klasse 17 241 nach DIN 1.4301, AISI 304 benutzt. Diese technische Lösung ist nicht für die langfristige Wirkung vom aggressiven Bassin-Wasser bestimmt. Auf die Aufforderung ist die Bassin-Ausführung aus dem mehr beständigen Stahl Klasse 17 348 nach DIN 1.4571, AISI 316Ti oder Klasse 17 349 nach DIN 1.4404, AISI 316L herzustellen. Für die Beurteilung der optimalen Materialvariante der Korrosion vom beständigen Blech ist unerlässlich, die chemische Zusammensetzung des Bassin-Wassers zu gewähren..

### OnFloor Konvektorlänge über 2900 mm

Konvektoren in den Längen von 3000–3600 mm sind aus zwei Stücken der Ummantelung und einem Wärmetäuscher herzustellen. Die Ummantelungen sind in diesem Fall fest zusammen verbunden und bilden eine Ganze.

### Flat Konvektorlänge über 2000 mm

Flat Konvektoren in den Längen von 2100-3600 mm sind aus zwei Stücken der Ummantelung und einem Wärmetäuscher herzustellen. Die Ummantelungen sind in diesem Fall fest zusammen verbunden und bilden eine Ganze.

## Zubehör

| | Bestellcode | Produktbeschreibung | | | | | | | Abbildung |
|---|---|---|---|---|---|---|---|---|---|
| 1 | PTV-03 | **Axiales Thermostatventil für OnFloor Classic**<br>PN10/110 °C<br>Axiales Thermostatventil DN15 | | | | | | | |
| | | Ventilvoreinstellung | 1 | 2 | 3 | 4 | 5 | N | |
| | | $k_{vs}$ ($m^3/h$) | 0,10 | 0,20 | 0,31 | 0,45 | 0,69 | 0,89 | |
| 2 | PRS-02 | **Eckheizkörperverschraubung für Onfloor Classic**<br>PN10/110 °C<br>Eckheizkörperverschraubung DN15 | | | | | | | |
| | | Drehzahl | 1 | 1,5 | 2 | 2,5 | 3 | 4 | geöffnet |
| | | $k_{vs}$ ($m^3/h$) | 0,65 | 1,0 | 1,3 | 1,7 | 1,9 | 2,3 | 2,5 |
| 3 | THL-01<br>THL-02<br>THL-03 | **Thermostatkopf mit Gewinde M30 x 1,5**<br>Temperaturverstellbereich 7–28 °C<br>Thermostatkopf in der farbigen Ausführung weiß/Chrom<br>Thermostatkopf in der farbigen Ausführung Chrom/Chrom<br>Thermostatkopf in der farbigen Ausführung rostfrei | | | | | | | |
| 4 | WZS-01 | **Montagegarnitur für den Übergang auf den Zentralanschluss für die Konvektoren Breite 186 mm** | | | | | | | |
| 5 | WZS-02 | **Montagegarnitur für den Übergang auf den Zentralanschluss für die Konvektoren Breite 146 und 236 mm** | | | | | | | |

## Koeffizient K1 für die Umrechnung der Wärmeleistung

| Zufuhr-wasser-tempera-tur (°C) | Lufttem-peratur (°C) | Rücklaufwassertemperatur (°C) | | | | | | | | | | | | |
|---|---|---|---|---|---|---|---|---|---|---|---|---|---|---|
| | | 25 | 30 | 35 | 40 | 45 | 50 | 55 | 60 | 65 | 70 | 75 | 80 | 85 |
| 90 | 15 | 0,57 | 0,69 | 0,79 | 0,89 | 0,98 | 1,07 | 1,16 | 1,24 | 1,32 | 1,40 | 1,48 | 1,55 | 1,63 |
| | 20 | 0,40 | 0,54 | 0,65 | 0,75 | 0,84 | 0,93 | 1,02 | 1,10 | 1,18 | 1,26 | 1,33 | 1,41 | 1,48 |
| | 24 | 0,22 | 0,41 | 0,53 | 0,64 | 0,73 | 0,82 | 0,91 | 0,99 | 1,07 | 1,15 | 1,22 | 1,30 | 1,37 |
| 85 | 15 | 0,54 | 0,65 | 0,75 | 0,84 | 0,93 | 1,02 | 1,10 | 1,18 | 1,26 | 1,33 | 1,41 | 1,48 | |
| | 20 | 0,37 | 0,50 | 0,61 | 0,71 | 0,80 | 0,88 | 0,96 | 1,04 | 1,12 | 1,20 | 1,27 | 1,34 | |
| | 24 | 0,20 | 0,38 | 0,50 | 0,60 | 0,69 | 0,78 | 0,86 | 0,94 | 1,01 | 1,09 | 1,16 | 1,23 | |
| 80 | 15 | 0,50 | 0,61 | 0,71 | 0,80 | 0,88 | 0,96 | 1,04 | 1,12 | 1,20 | 1,27 | 1,34 | | |
| | 20 | 0,35 | 0,47 | 0,57 | 0,66 | 0,75 | 0,83 | 0,91 | 0,99 | 1,06 | 1,13 | 1,20 | | |
| | 24 | 0,19 | 0,35 | 0,46 | 0,56 | 0,65 | 0,73 | 0,81 | 0,88 | 0,96 | 1,03 | 1,10 | | |
| 75 | 15 | 0,47 | 0,57 | 0,66 | 0,75 | 0,83 | 0,91 | 0,99 | 1,06 | 1,13 | 1,20 | | | |
| | 20 | 0,32 | 0,44 | 0,53 | 0,62 | 0,70 | 0,78 | 0,86 | 0,93 | 1,00 | 1,07 | | | |
| | 24 | 0,17 | 0,33 | 0,43 | 0,52 | 0,60 | 0,68 | 0,76 | 0,83 | 0,90 | 0,96 | | | |
| 70 | 15 | 0,44 | 0,53 | 0,62 | 0,70 | 0,78 | 0,86 | 0,93 | 1,00 | 1,07 | | | | |
| | 20 | 0,30 | 0,40 | 0,50 | 0,58 | 0,66 | 0,73 | 0,80 | 0,87 | 0,94 | | | | |
| | 24 | 0,15 | 0,30 | 0,40 | 0,48 | 0,56 | 0,63 | 0,70 | 0,77 | 0,84 | | | | |
| 65 | 15 | 0,40 | 0,50 | 0,58 | 0,66 | 0,73 | 0,80 | 0,87 | 0,94 | | | | | |
| | 20 | 0,27 | 0,37 | 0,46 | 0,54 | 0,61 | 0,68 | 0,75 | 0,81 | | | | | |
| | 24 | 0,14 | 0,27 | 0,36 | 0,44 | 0,51 | 0,58 | 0,65 | 0,71 | | | | | |
| 60 | 15 | 0,37 | 0,46 | 0,54 | 0,61 | 0,68 | 0,75 | 0,81 | | | | | | |
| | 20 | 0,24 | 0,34 | 0,42 | 0,49 | 0,56 | 0,63 | 0,69 | | | | | | |
| | 24 | 0,12 | 0,24 | 0,33 | 0,40 | 0,47 | 0,53 | 0,60 | | | | | | |
| 55 | 15 | 0,34 | 0,42 | 0,49 | 0,56 | 0,63 | 0,69 | | | | | | | |
| | 20 | 0,22 | 0,30 | 0,38 | 0,45 | 0,51 | 0,57 | | | | | | | |
| | 24 | 0,10 | 0,21 | 0,29 | 0,36 | 0,42 | 0,48 | | | | | | | |
| 50 | 15 | 0,30 | 0,38 | 0,45 | 0,51 | 0,57 | | | | | | | | |
| | 20 | 0,19 | 0,27 | 0,34 | 0,40 | 0,46 | | | | | | | | |
| | 24 | 0,09 | 0,19 | 0,26 | 0,32 | 0,37 | | | | | | | | |
| 45 | 15 | 0,27 | 0,34 | 0,40 | 0,46 | | | | | | | | | |
| | 20 | 0,16 | 0,24 | 0,30 | 0,35 | | | | | | | | | |
| | 24 | 0,07 | 0,16 | 0,22 | 0,27 | | | | | | | | | |

**Beispiel der Umrechnung von Wärmeleistung:**
WKE-14-100-18-04 Nennwärmeleistung
75/65/20 °C: $Q_N = 924$ W
Zufuhrwassertemperatur: 50 °C,
Rücklaufwassertemperatur: 45 °C
Lufttemperatur: 24 °C
Korrektionsfaktor für die Umrechnung der Wärmeleistung K1 = 0,37
Umgerechnete Wärmeleistung:
$Q = Q_N \cdot K1 = 924\ W \cdot 0{,}37 = 342\ W$

## Druckverluste – OnFloor, Flat, selbstständige Wärmetäuscher

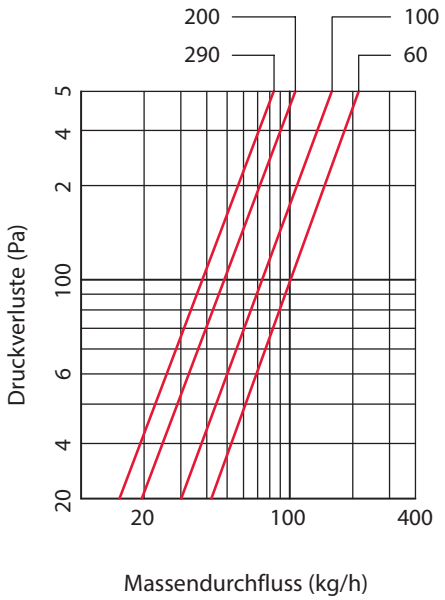


| | |
|---|---|
| 1 | WKF-09-LLL-09 |
| 2 | WKF-09-LLL-14 |
| 3 | WKF-14-LLL-09, WKF-24-LLL-09, WKF-28-LLL-09 |
| 4 | WKE-HH-LLL-08 |
| 5 | LVF-09-LLL-10, LVF-09-LLL-11 |

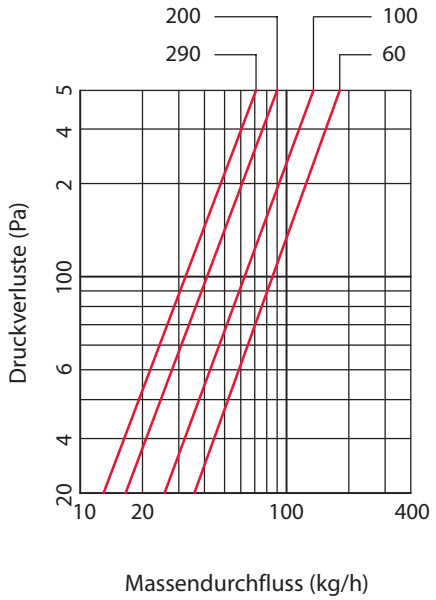


| | |
|---|---|
| 1 | WKF-09-LLL-24 |
| 2 | WKF-14-LLL-14, WKF-24-LLL-14, WKF-28-LLL-14 |
| 3 | WKE-HH-LLL-13 |
| 4 | LVF-19-LLL-10, LVF-19-LLL-11 |
| 5 | LVR-10-LLL-10, LVR-10-LLL-11 |

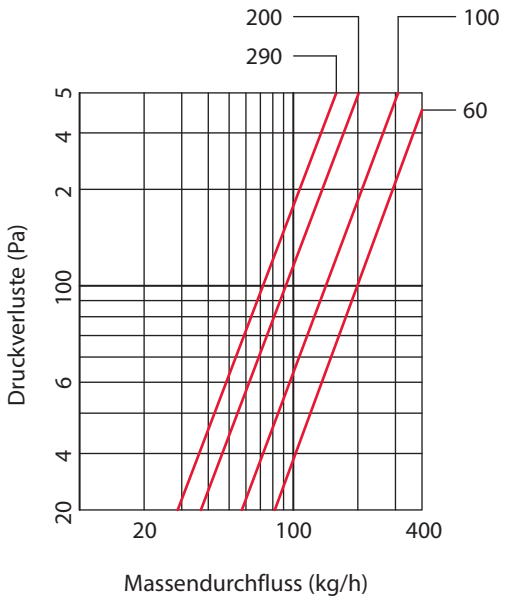


| | |
|---|---|
| 1 | WKF-14-LLL-19, WKF-24-LLL-19, WKF-28-LLL-19 |
| 2 | WKE-HH-LLL-18 |
| 3 | LVR-15-LLL-10, LVR-15-LLL-11 |

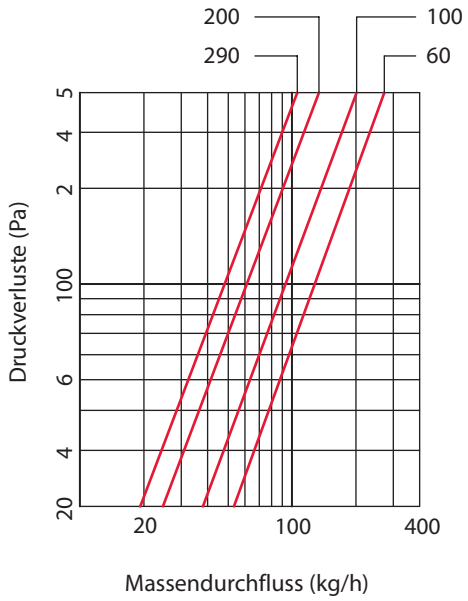


| | |
|---|---|
| 1 | WKF-14-LLL-24, WKF-24-LLL-24, WKF-28-LLL-24 |
| 2 | WKE-HH-LLL-23 |
| 3 | LVR-20-LLL-10, LVR-20-LLL-11 |

LLL – Gesamtlänge vom Konvektor

Im Fall des Wärmetäuschers handelt sich um eine Rippenlänge

HH – Konvektorhöhe

Verm.: die Druckverluste Reihe Basic sind mit den angeführten Druckverlusten Reihe Classic konform.

## Betrieb und Instandhaltung der Konvektoren

In Interesse der Sicherstellung der richtigen Funktion vom Konvektor, des langfristigen störungsfreien Betriebs und der maximalen Lebensdauer ist die regelmäßige Instandhaltung sicherzustellen:

- Vor der Eröffnung der Heizsaison empfehlen wir aus dem Wärmetäuscher den Staub mittels Staubsauger mit dem Bürstenansatz zu beseitigen
- Event. Unreinheiten auf der Ummantelung vom Konvektor bloß mit dem feuchten Läppchen oder dem Reinigungsmittel auf der Alkoholbasis beseitigen.
- Zum Reinigen der Konvektoren dürfen weder die abrasiven Reinigungsmittel, noch Schlamminhibitoren auf der Chlor-Basis benutzt werden
- Konvektor funktioniert auf dem Prinzip der Luftströmung, darum ist nötig, freien Raum unter dem Konvektor zu lassen und das Ausströmgitter nicht abdecken.

## Installierung der Konvektoren

- Die Konvektoren sind zur Installierung im geschlossenen Warmwassersystem bestimmt
- Die Konvektoren sind nur für die Installierung im Interieur bestimmt
- Die Konvektoren dürfen nicht im Milieu mit dem aggressiven oder feuchten Milieu (Bassins, Glashäuser…) installiert werden, wenn sie nicht aus den Materialien hergestellt sind, die dazu bestimmt sind
- Installierung vom Thermostatventil und der Regel- und Absperrverschraubung (die sind kein Bestandteil der Standardlieferung) ermöglicht die Regulierung des Kreises und mühelose Demontage des Wärmetäuschers
- Schützen Sie die Ummantelung des Konvektors durch die Abdeckung für ganze Zeit der Installierung und den Schutz beseitigen Sie erst nach der Abschließung aller Regulierungen vom Interieur (besonders Ausmalen).

## Installierung von eigenständigen Wärmetäuschern

Installierung von eigenständigen Wärmetäuschern wird nach empfohlenen Fortgängen bei der Einhaltung von folgenden Grundsätzen durchgeführt:

- Der Wärmetäuscher ist auf den Konsolen auf dem Fußboden oder auf der Wand installiert (es ist nötig, die Konsolen bei der Bestellung zu präzisieren)
- Aus dem Grund der problemlosen Entlüftung muss die Installierung vom Wärmetäuscher in der horizontalen Lage durchgeführt werden
- Durch individuelle technische Lösung muss der freie und „barrierenlose" Zutritt und Austritt der Luft gesichert werden, die Hindernisse an Eintritt und Austritt der strömenden Luft erniedrigen die Wärmeleistung
- Die Größe der Wärmeleistung beeinflusst wirksam die Höhe und Knappheit des umbauten Raums, in dem der Wärmetäuscher eingebaut ist.
- Das benutzte umgebaute Material muss gegen die Temperatur des Wärmeträgers beständig (mindestens bis 90 °C)
- Länge der Saug- und Ausatmungsspalte ist üblicherweise gleich wie gerippte Wärmetäuscherlänge
- Breite der Saug- und Ausatmungsspalte ist üblicherweise gleich wie die Wärmetäuscherbreite.

# Montage der Konvektoren

## OnFloor Classic

Höhe 09 (90 mm)

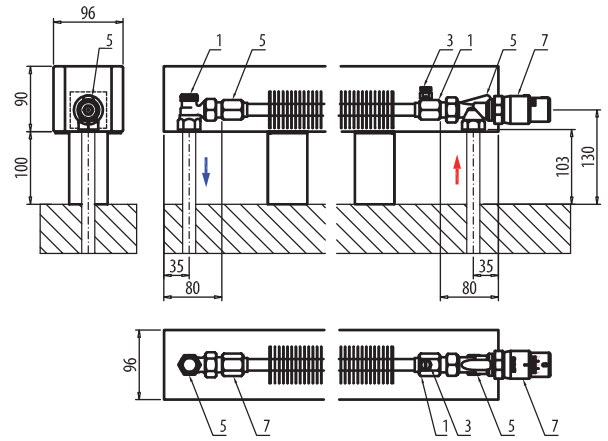


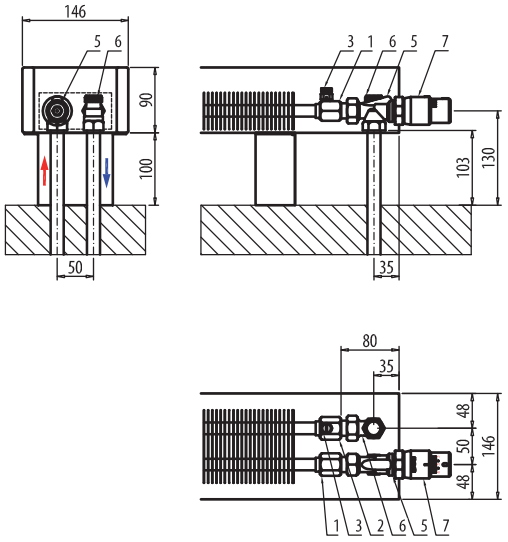


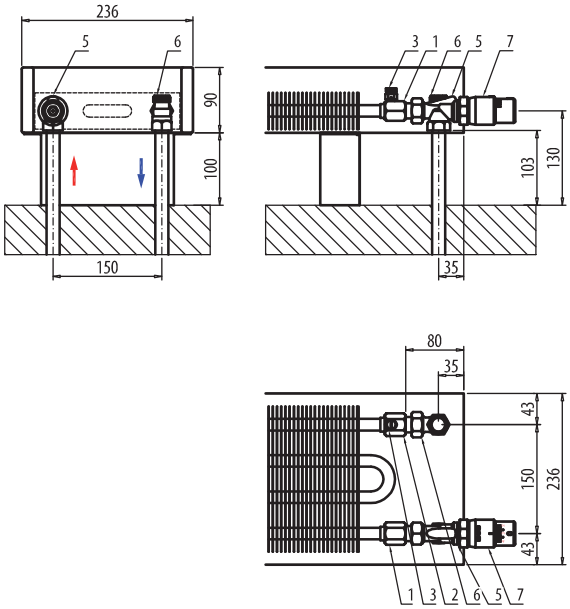


| | |
|---|---|
| 1 | Vorlauf G1/2" |
| 2 | Rücklauf G1/2" |
| 3 | Automatisches Entlüftungsventil 1/8" |
| 4 | Verlängerungsstück G1/2", 50 mm |
| 5 | Axialventil DN15 (PTV-03) |
| 6 | Eckverschraubung DN15 (PRS-02) |
| 7 | Thermostatkopf (THL-01) |

## Montage der Konvektoren

### OnFloor Classic
Höhe 14 (140 mm), 24 (240 mm), 28 (280 mm)

### OnFloor Basic
Höhe 14 (140 mm), 24 (240 mm), 28 (280 mm) – pouze šířky 146 mm, 186 mm a 236 mm

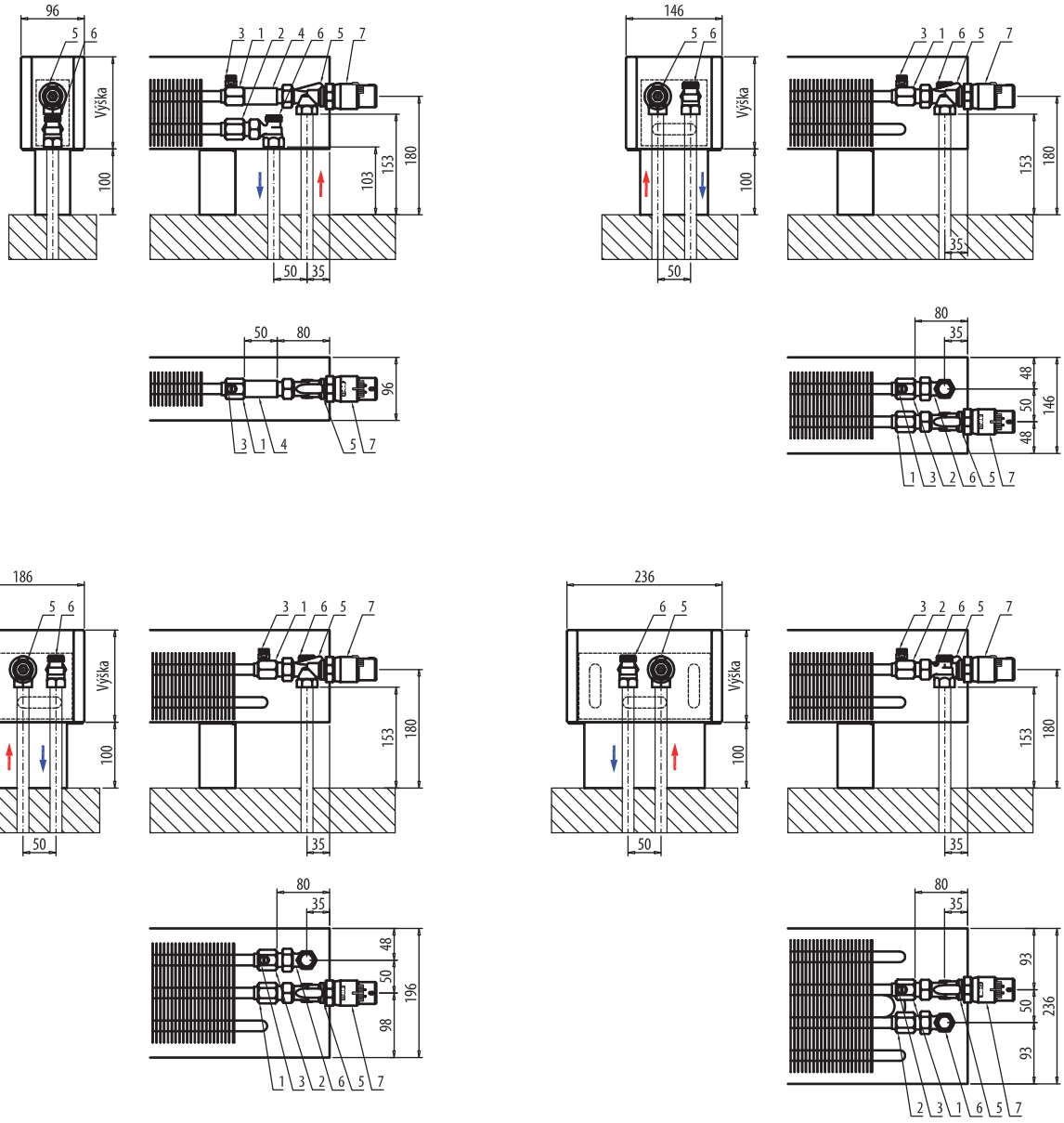


| | |
|---|---|
| 1 | Vorlauf G1/2" |
| 2 | Rücklauf G1/2" |
| 3 | Automatisches Entlüftungsventil 1/8" |
| 4 | Verlängerungsstück G1/2", 50 mm |
| 5 | Axialventil DN15 (PTV-03) |
| 6 | Eckverschraubung DN15 (PRS-02) |
| 7 | (THL-01) |

# Montage der Konvektoren

## FLAT Classic, Basic

Höhe 14 (140 mm), 24 (240 mm), 28 (280 mm), 35 (350 mm), 50 (500 mm), 65 (650 mm)

Anschluss aus dem Fußboden

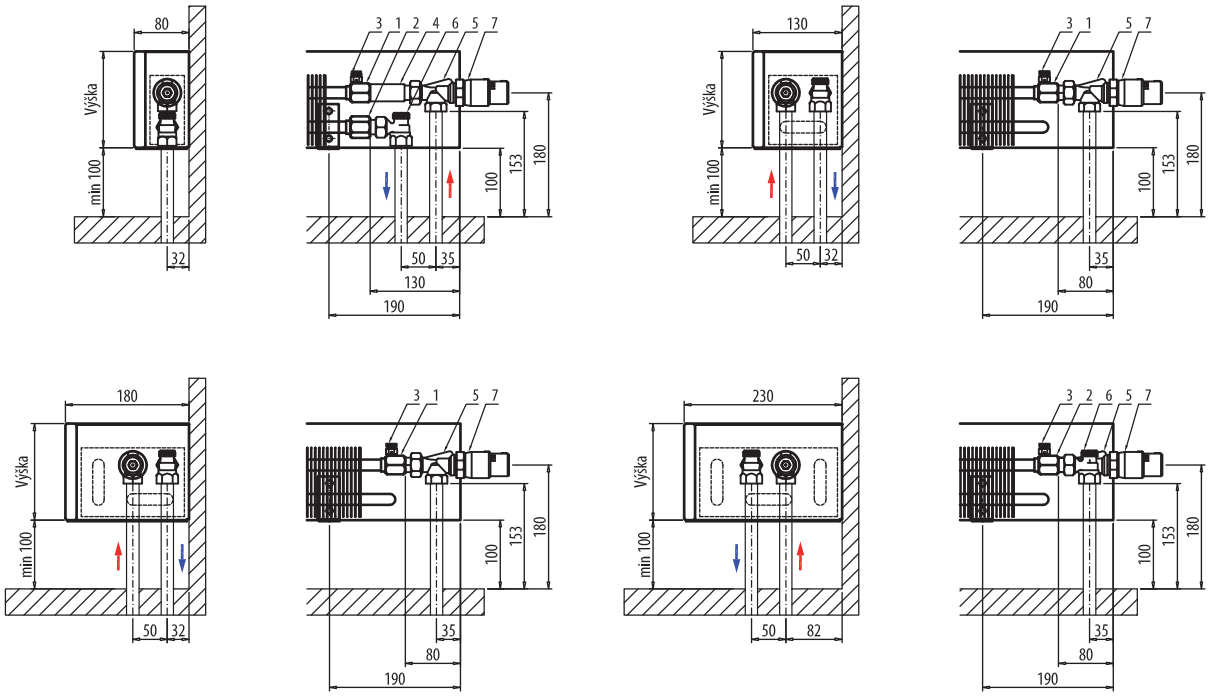


Anschluss aus der Wand

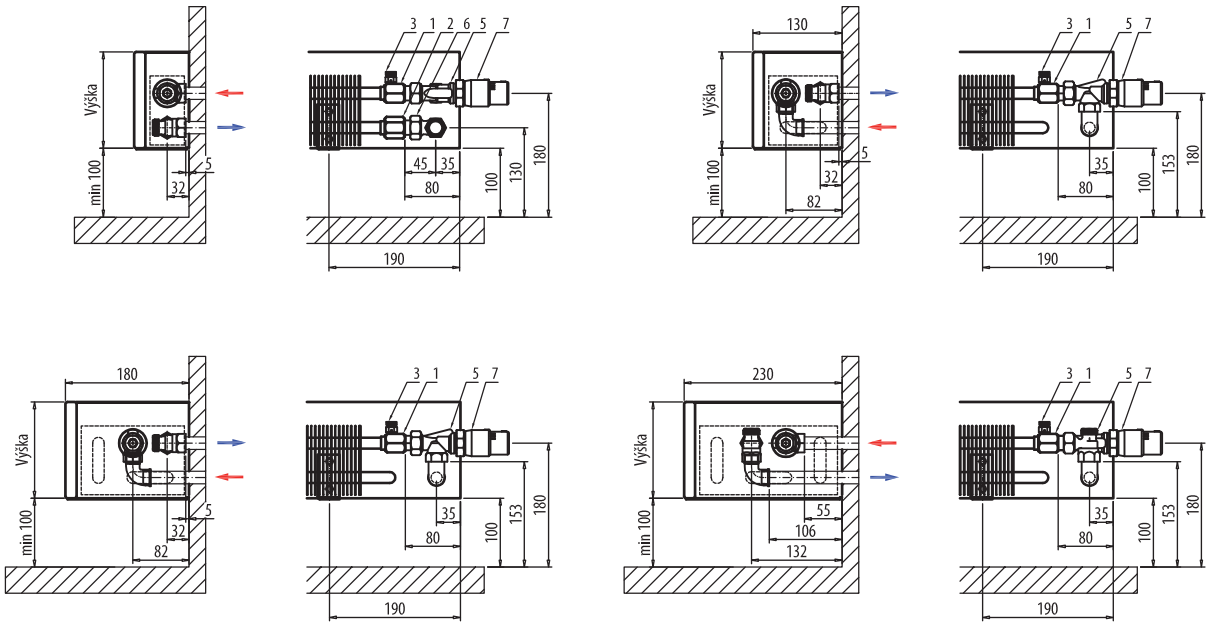


| | |
|---|---|
| 1 | Vorlauf G1/2" |
| 2 | Rücklauf G1/2" |
| 3 | Automatisches Entlüftungsventil 1/8" |
| 4 | Verlängerungsstück G1/2", 50 mm |
| 5 | Axialventil DN15 (PTV-03) |
| 6 | Eckverschraubung DN15 (PRS-02) |
| 7 | Thermostatkopf (THL-01) |

# Aspen

## Design-Heizkörper

## Aspen

**Ermöglicht die Montage horizontal und auch vertikal**

## Aspen Image

**Körper mit dem Spiegel, der ein Körperbestandteil ist**

### Technische Informationen:

- Standardfarbausführung:
  - weiß RAL 9016
  - schwarz RAL 9006 blank
  - Anthrazit
  - schwarz RAL 9006 tiefes Matt
- Andere Farbausführung auf Aufforderung, einschl. der nicht traditionellen Farbdekors
- Jeder Körper ist mit dem Prüfüberdruck von 0,65 MPa getestet
- Betriebsdruck max. 0,5 MPa
- Die Wandkonsolen, Stöpsel und Entlüftungsventil 1/2" stellen den Lieferungsbestandteil dar
- Zentralanschluss mit Innenanstand von 50 mm und Endtüllen mit Innengewinde G1/2"
- Horizontale Ausführung nur mit dem Seitenanschluss

## Abmessungen

### Aspen

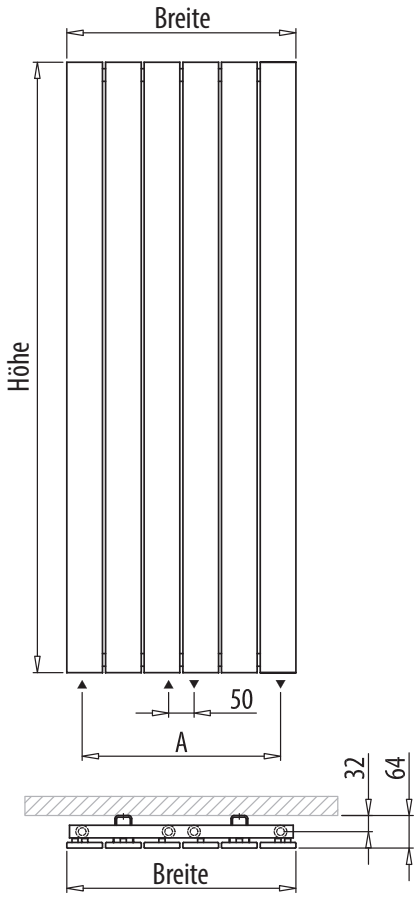


### Aspen Image

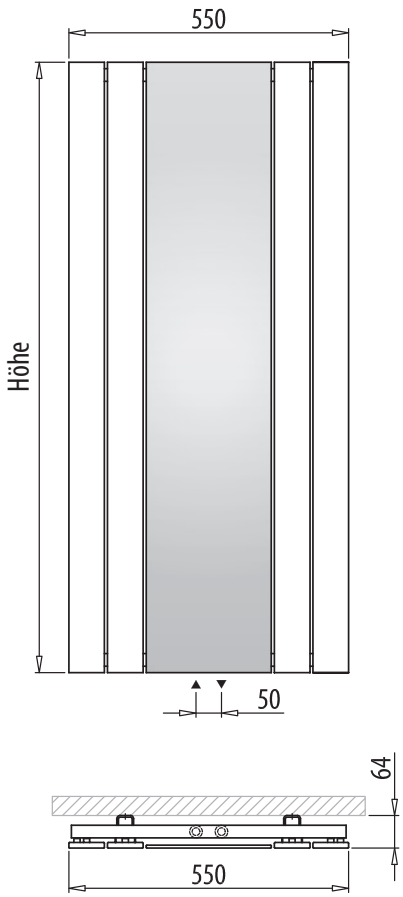


## Wärmeleistungen

| Typ | | Breite (mm) | Wärmeleistung (W) nach EN 442 – 75/65/20 °C | | | | |
|---|---|---|---|---|---|---|---|
| | | | Höhe (mm) | | | | |
| | | | 600 | 900 | 1200 | 1500 | 1800 |
| Aspen | DAS | 298 | 196 | 282 | 371 | 457 | 546 |
| | | 450 | 294 | 425 | 556 | 686 | 816 |
| | | 602 | 391 | 566 | 741 | 915 | 1 089 |
| Aspen Image | DAI | 550 | – | – | 495 | 604 | 710 |

Umrechnung von Wärmeleistung auf anderes Temperaturgefälle siehe Seite 18.

## Gewicht und Wasserinhalt der Design-Heizkörper

| Typ | | Breite (mm) | A – seitlicher Anschlussabstand (mm) | Wasserinhalt (l) | | | | | Gewicht (kg) | | | | |
|---|---|---|---|---|---|---|---|---|---|---|---|---|---|
| | | | | Höhe (mm) | | | | | Höhe (mm) | | | | |
| | | | | 600 | 900 | 1200 | 1500 | 1800 | 600 | 900 | 1200 | 1500 | 1800 |
| Aspen | DAS | 298 | 238 | 1,5 | 2,2 | 2,8 | 3,4 | 4,1 | 5,1 | 7,3 | 9,4 | 11,7 | 14,0 |
| | | 450 | 390 | 2,3 | 3,2 | 4,2 | 5,2 | 6,1 | 7,5 | 10,5 | 14,0 | 17,5 | 20,8 |
| | | 602 | 542 | 3,0 | 4,3 | 5,6 | 6,9 | 8,2 | 9,8 | 14,2 | 18,5 | 23,1 | 27,7 |
| Aspen Image | DAI | 550 | – | – | – | 2,8 | 3,4 | 4,1 | – | – | 17,4 | 21,4 | 25,6 |

## Druckverlust

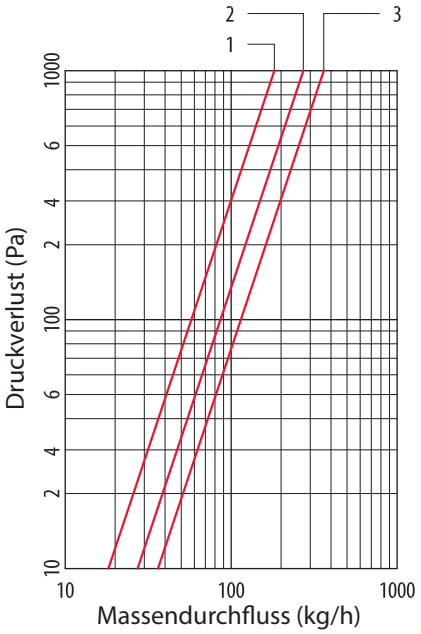


| | |
|---|---|
| 1 | DAS-HHHH-298-01, DAI-HHHH-550-01 |
| 2 | DAS-HHHH-450-01 |
| 3 | DAS-HHHH-602-01 |

## Optionales Zubehör

### Holm

Für den Körper Aspen mit Vertikalmontage, Material rostfreier Bürstenstahl.

### Design-Anschlussgarnitur

Bei der Benutzung der Design-Ventilgarnitur ist nötig, den mit der Ventilgarnitur konformen Vorlauf einzuhalten! Die Ventilgarnitur hat den Anschluss aus linker Seite.

## ASPEN, ASPEN Image – Bestellcode

| Typ | | Höhe HH | | Breite BB | | Farbe |
|---|---|---|---|---|---|---|
| DAS = Aspen | – | 0600<br>0900<br>1200<br>1500<br>1800 | – | 298<br>450<br>602 | – | 01 – RAL 9016 – weiß blank<br>08 – RAL 9005 – schwarz blank<br>11 – Anthrazit<br>26 – RAL 9005 – schwarz matt |
| DAI = Aspen Image mit dem Spiegel | – | 1200<br>1500<br>1800 | – | 550 | – | |

**Beispiel:**

Design-Körper Aspen, Höhe 1200 mm, Breite 298 mm, Farbe schwarz matt

| | | | | | | |
|---|---|---|---|---|---|---|
| **DAS** | – | **1200** | – | **298** | – | **26** |

**Bestellcode: DAS-1200-298-26**

## Zubehör ASPEN, ASPEN Image – Bestellcode

| Bestellcode kód | | Beschreibung |
|---|---|---|
| DZM-298 | – | Holm - rostfrei - Breite 342 mm (298) |
| DZM-450 | | Holm - rostfrei - Breite 512 mm (450) |
| DZM-602 | | Holm - rostfrei - Breite 652 mm (602) |

## Heizen

**InFloor FMS ohne Gebläse**
**InFloor F1S mit Gebläse**

## Heizen oder / und Kühlen

**InFloor F2C, F2V für Zweirohr-Systeme**
**InFloor F4C, F4V für Vierrohr-Systeme**

**Sitz der Gesellschaft**
BOKI Industries a.s.
Na Perštýně 362/2, Staré město
110 00 Praha 1

**Backoffice**
BOKI Industries a.s.
Palackého třída 1643/10
612 00 Brno

**Fertigungsbetrieb und Versand**
BOKI Industries a.s.
Okružní 600
285 22 Zruč nad Sázavou

www.bokiheating.com

Anfragen: heating@bokiindustries.com
Bestellungen: orders@bokiindustries.com

Technische Änderungen und Druckfehler vorbehalten. M02-DE/0321