Blokové schéma č. 3

InFloor F4C s termostatem, regulátorem RAS a čidlem QAH11.1

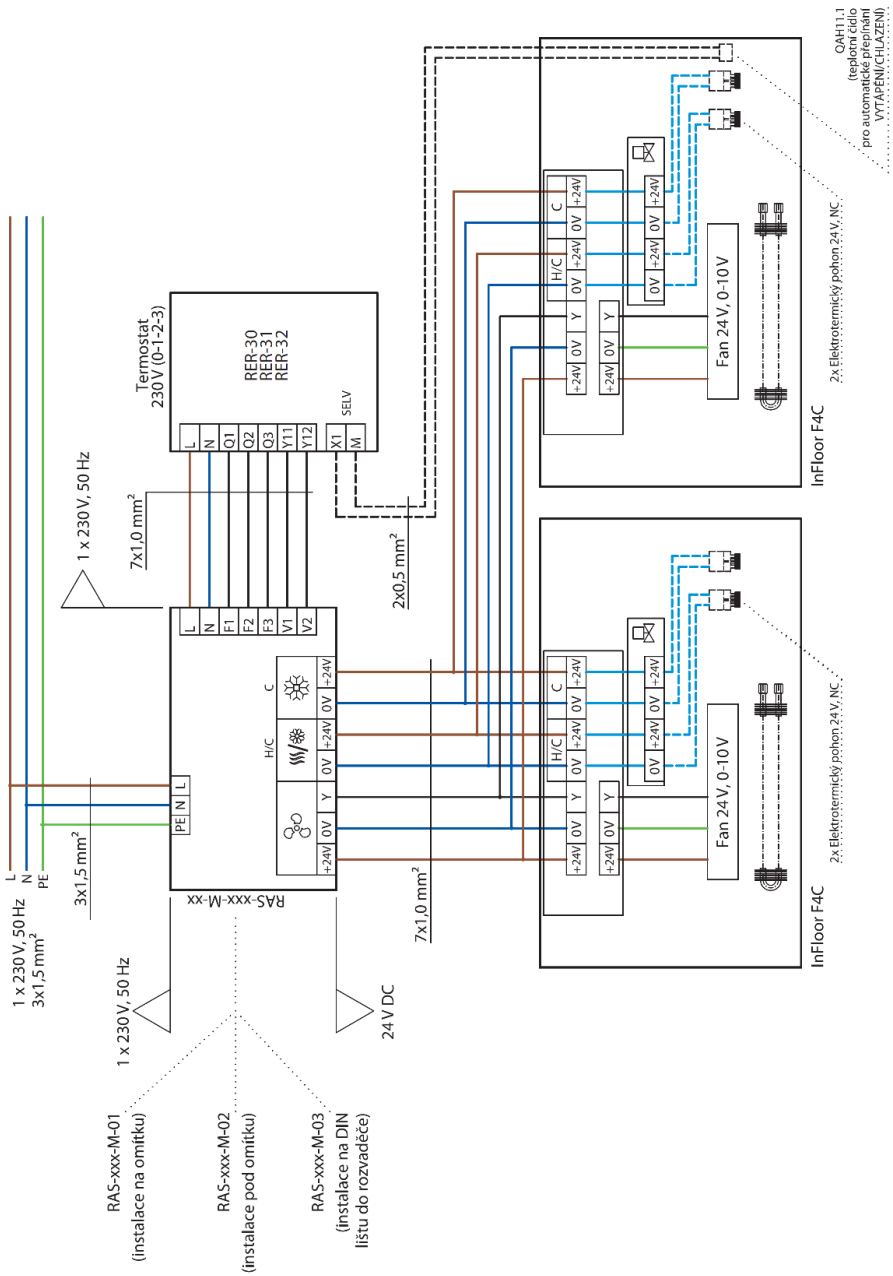

Blokové schéma č. 5
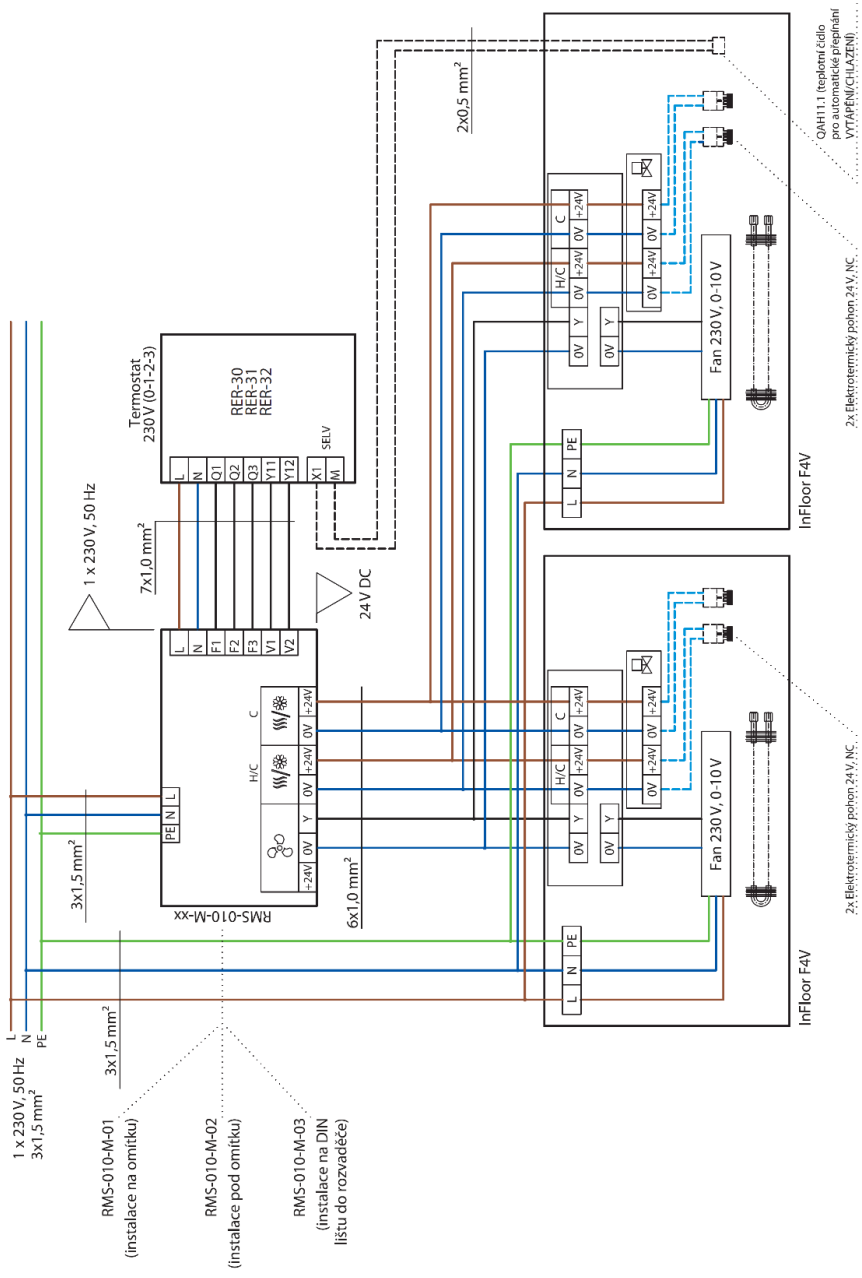
InFloor F4V s termostatem, řídicím modulem RMS a čidlem QAH11.1